PORFIRI® SNC

LAVORAZIONE LAMIERE
COMPONENTI VEICOLI INDUSTRIALI

# GRUPPO 20

# Cerniere e chiusure per sponde in alluminio

Via Toscana, 28/B - 62020 Colbuccaro di Corridonia (Mc) - Tel. 0733.20 38 93 - Fax 0733.20 42 24
e-mail: porfiri.magazzino@alice.it - web site: www.porfirisnc.com

# Cerniere e chiusure per sponde alluminio

| | |
|---|---|
| **20010010** | Perno forgiato zincato ø 12<br>kg 0,200 |

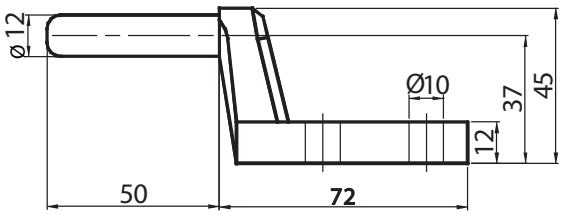


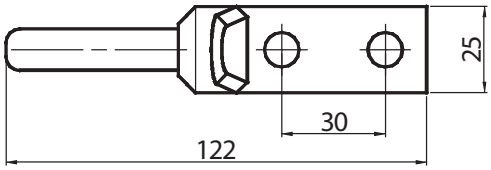

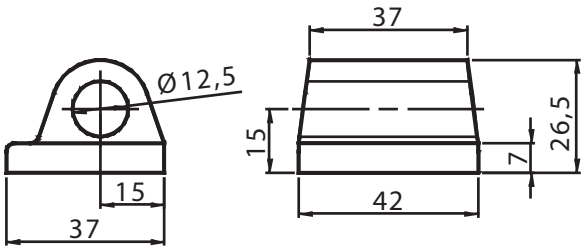


| | |
|---|---|
| **20010040** | Cerniera a saldare in ferro<br>kg 0,160 |

| | |
|---|---|
| **20010020** | Piastrina zincata interasse 30 mm<br>kg 0,100 |

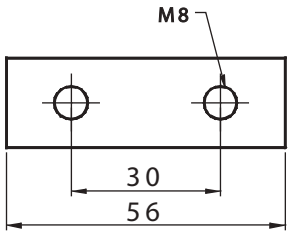


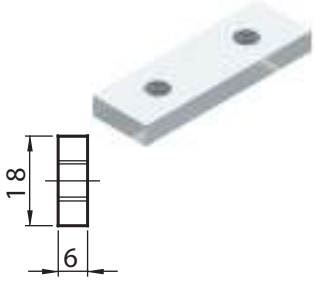


| | |
|---|---|
| **20010050** | Perno zincato pin ⌀ 11<br>kg.0,200 |

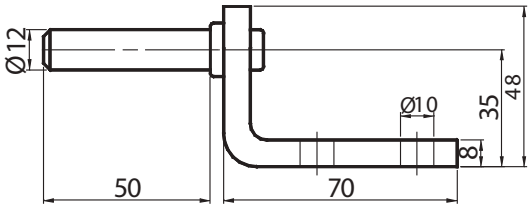


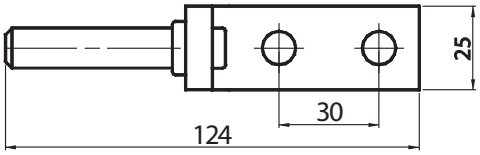


| | |
|---|---|
| **20010250** | Cerniera leggera in alluminio<br>kg 0,055 |

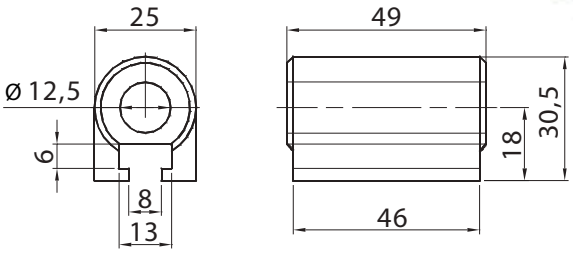

# Cerniere e chiusure per sponde alluminio

| | |
|---|---|
| **20010110** | Piastrina zincata interasse 95 mm<br>kg 0,100 |

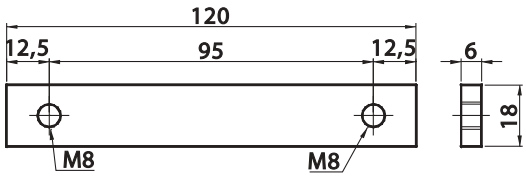


| | |
|---|---|
| **20010210** | Cerniera con tendifune<br>kg 0,340 |

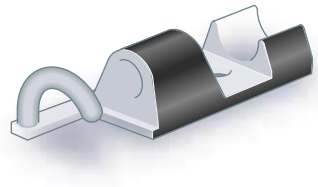

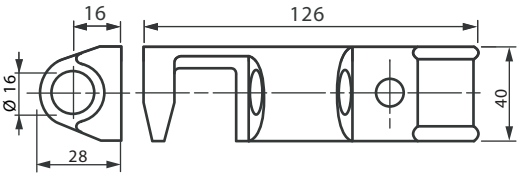

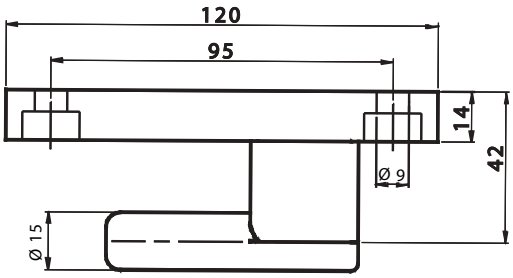


## Perno tir pesante

| Cod. | Descrizione | Kg |
|---|---|---|
| **20010120** | perno zincato | 0,430 |
| **20010130** | perno zincato BM | 0,430 |
| **20010140** | perno inox lucido | 0,430 |

## Cerniere tir pesante

| Cod. | Descrizione | Kg |
|---|---|---|
| **20010160** | cerniera tir grezza | 0,400 |
| **20010170** | cerniera tir zincata<br>2 fori ⦰8,5 | 0,400 |
| **20010180** | cerniera tir BM grezza | 0,430 |
| **20010190** | cerniera tir BM zincata<br>2 fori ⦰8,5 | 0,430 |
| **20010200** | cerniera tir inox BM<br>lucido forato | 0,400 |

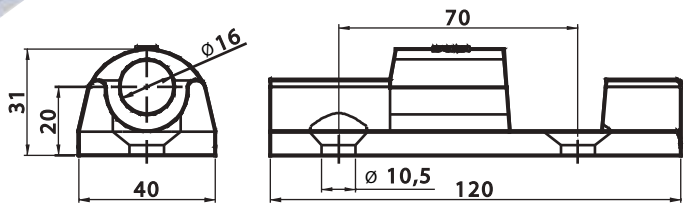

# Cerniere e chiusure per sponde alluminio

| | |
|---|---|
| **20010220** | Perno tir pesante alto e piegato<br>kg 0,500 |

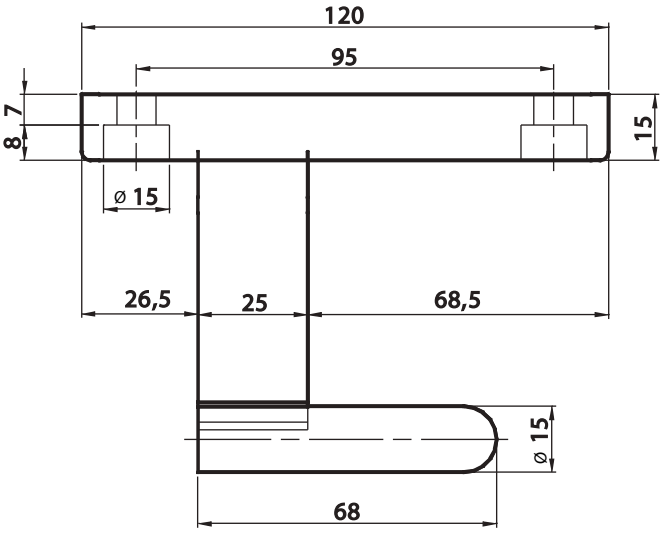


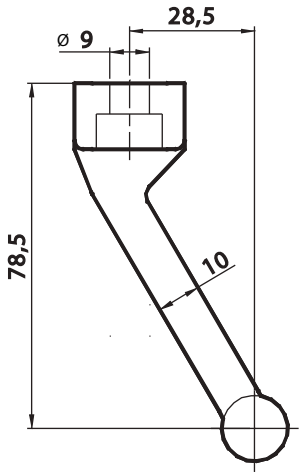

| | |
|---|---|
| **20010230** | Cerniera tir alta inclinata H 28,5<br>kg 0,740 |

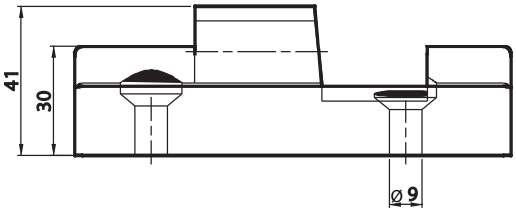


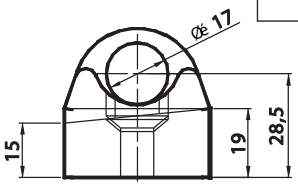


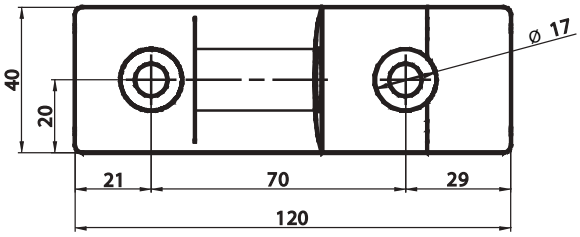

| | |
|---|---|
| **20010340** | Vite testa cilindrica esagono incassato<br>M8 x 16/20 - zincata |

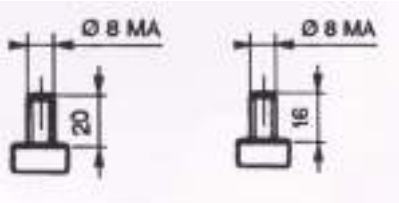

# Cerniere e chiusure per sponde alluminio

| | |
|---|---|
| **20010060** | Piastrina zincata interasse 70 mm kg 0,150 |

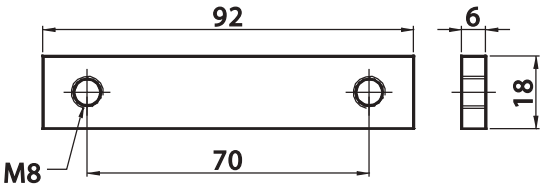


| | |
|---|---|
| **20010070** | Perno tir zincato leggero |
| **20010310** | Perno tir inox leggero |

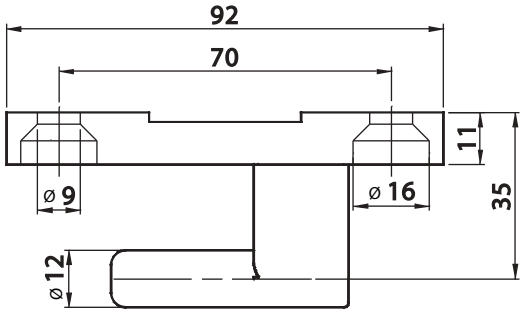


| Cod. | Descrizione |
|---|---|
| **20010240** | Vite testa svasata esagono incassato M8 x 16/20 - **zincata** |

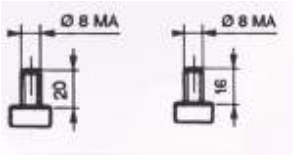

## Cerniere tir leggera

| Cod. | Descrizione | Kg |
|---|---|---|
| **20010080** | cerniera tir grezza | 0,200 |
| **20010090** | cerniera tir zincata 2 fori ∅8 | 0,200 |
| **20010100** | cerniera tir H15 inox 2 fori | 0,200 |

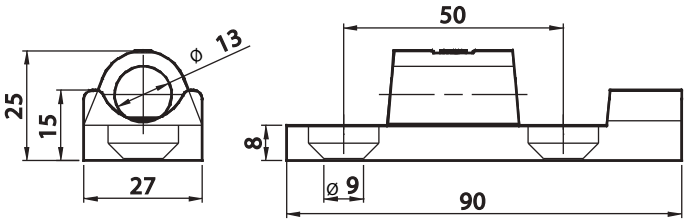

# Cerniere e chiusure per sponde alluminio

| | |
|---|---|
| **20010290** | Cerniera grezza senza fori<br>kg 0,400 |

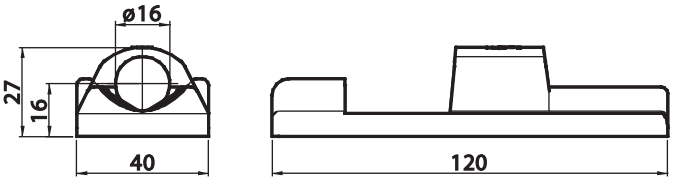


| | |
|---|---|
| **20010300** | Perno tir leggero zincato ⌀12<br>kg 0,340 |

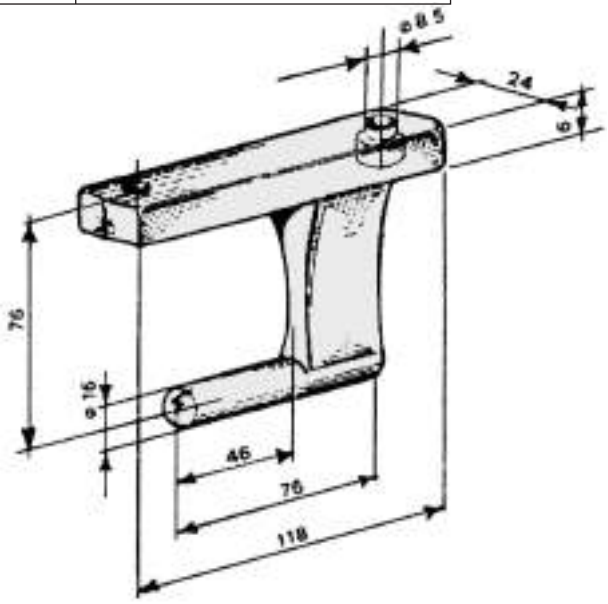

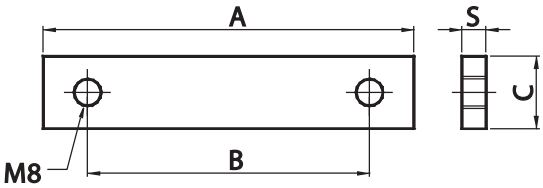


| Cod. | Descrizione | Quote (mm) | | | | Kg |
|---|---|---|---|---|---|---|
| | | A | B | C | S | |
| **20010260** | Piastrine zincate | 100 | 75 | 18 | 6 | 0,150 |
| **20010270** | Piastrine zincate | 85 | 62 | 18 | 6 | 0,100 |

# Cerniere e chiusure per sponde alluminio

| | |
|---|---|
| **20010440** | Paletta di chiusura<br>kg 0,100 |

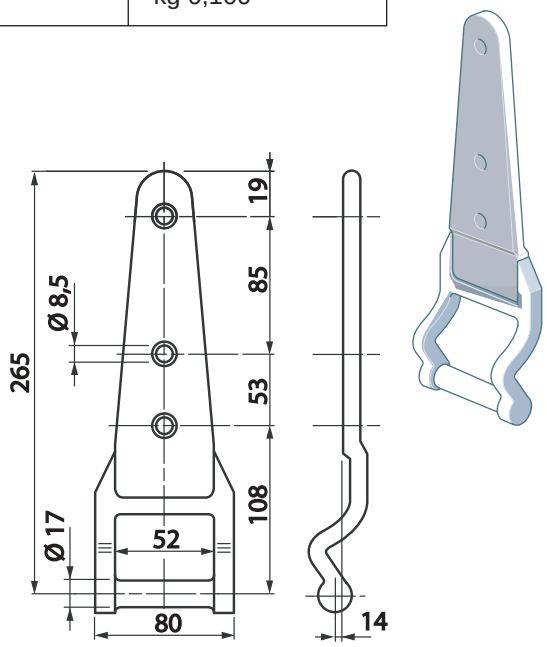


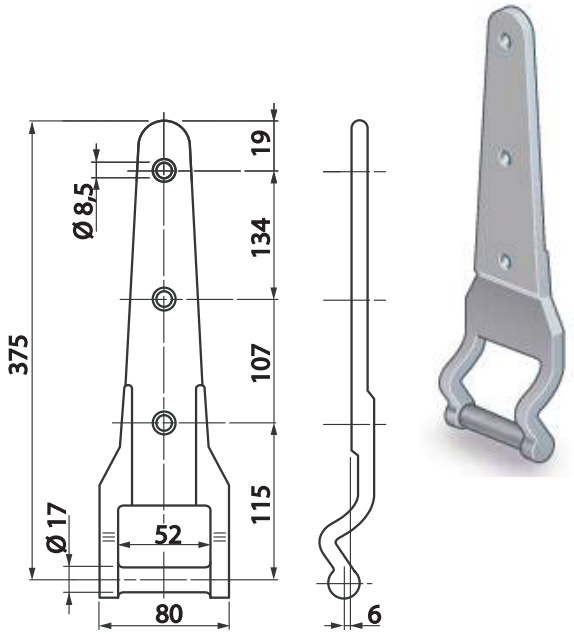


| | |
|---|---|
| **20010930** | Supporto grezzo<br>per cerniera pesante<br>kg 0,230 |

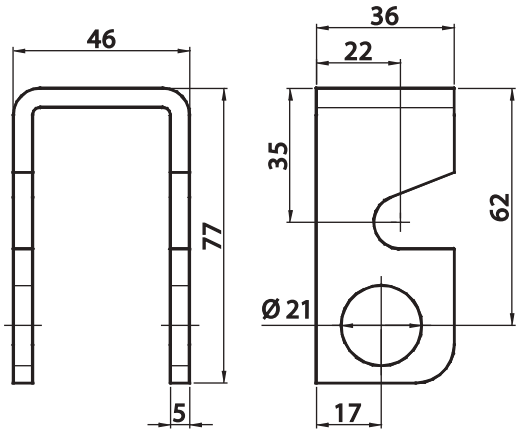


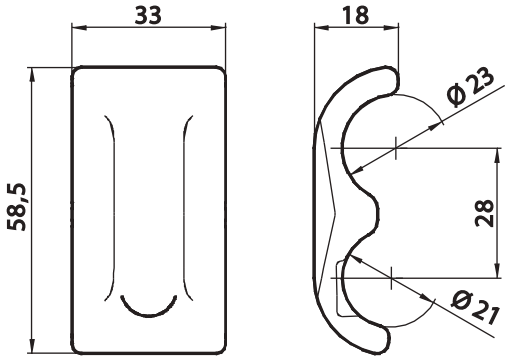

## Supporto barra

| Cod. | Descrizione | Kg |
|---|---|---|
| **20010500** | supporto ⌀ 20 | 0,200 |
| **20010510** | supporto ⌀ 23 | 0,200 |
| **20010520** | supporto inox ⌀ 20 | 0,200 |

# Cerniere e chiusure per sponde alluminio

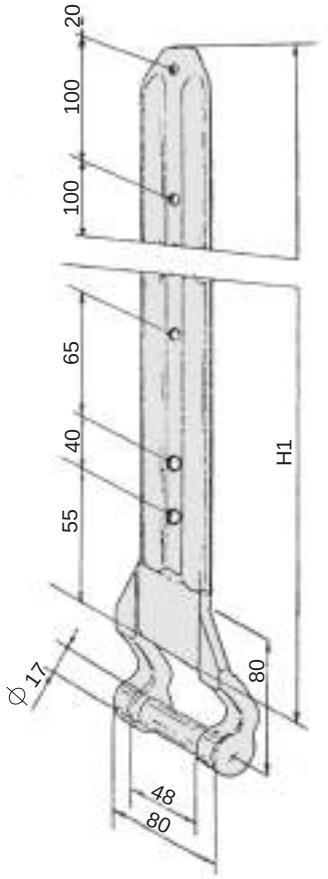


## Cerniera doppia apertura

| Cod. zinc. | H = mm | Kg |
|---|---|---|
| **20010600** | 500 | 1,100 |
| **20010610** | 600 | 1,250 |
| **20010620** | 700 | 1,400 |
| **20010630** | 800 | 1,550 |
| **20010640** | 900 | 1,700 |
| **20010650** | 1000 | 1,850 |
| **20010660** | 1100 | 1,950 |
| **20010670** | 1200 | 2,150 |

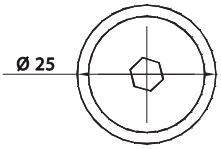


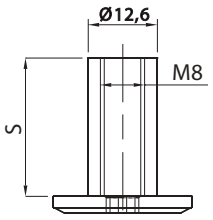

## Bussola

| Cod. zinc. | Descrizione | Kg |
|---|---|---|
| **20010700** | bussola in alluminio s = 25 | 0,010 |
| **20010710** | bussola in alluminio s = 30 | 0,015 |
| **20010720** | bussola in ferro zincato s = 25 | 0,030 |
| **20010730** | bussola in ferro zincato s = 30 | 0,035 |

# Cerniere e chiusure per sponde alluminio

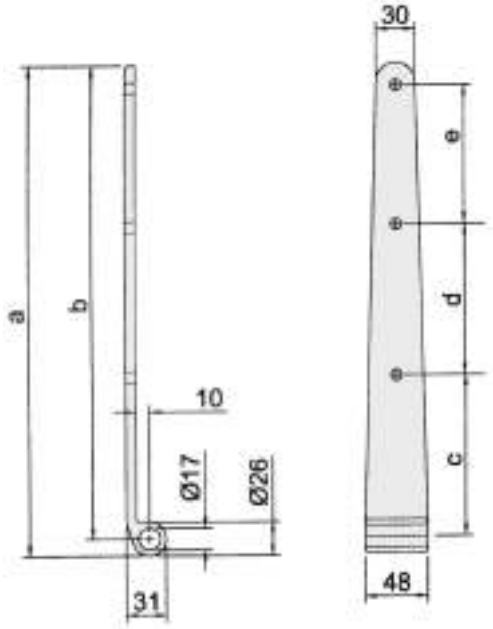


## Cerniera semplice apertura

| Cod. | Descrizione | Quote (mm) | | | | | Kg |
|---|---|---|---|---|---|---|---|
| | | A | B | C | D | E | |
| **20010740** | cerniera grezza senza fori | 265 | 250 | / | / | / | 0,620 |
| **20010750** | cerniera forata zincata | 265 | 250 | 90 | 40 | 85 | 0,620 |
| **20010760** | cerniera grezza senza fori | 375 | 360 | / | / | / | 0,880 |
| **20010770** | cerniera forata zincata | 375 | 360 | 123 | 116 | 106 | 0,880 |

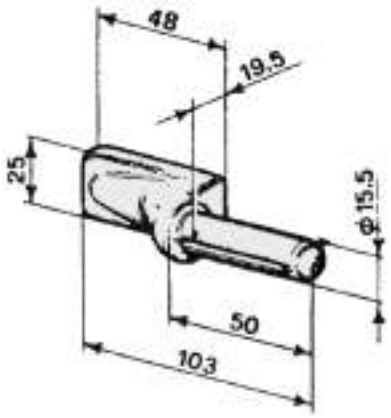


| | |
|---|---|
| **20010790** | Perno scanalato ⌀ 15,5<br>kg 0,200 |

# Cerniere e chiusure per sponde alluminio

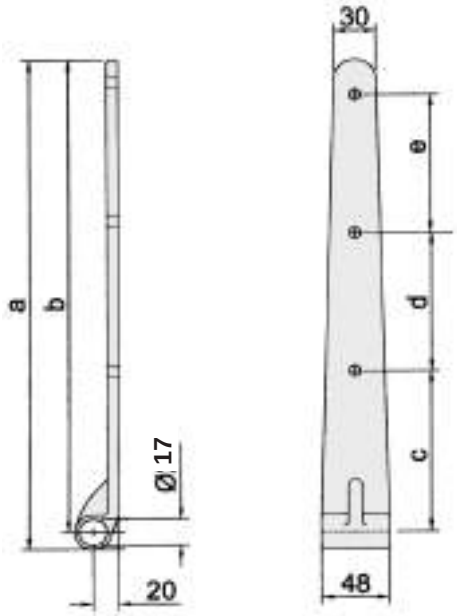


## Cerniera posteriore rinforzata

| Cod. | Descrizione | Quote (mm) | | | | | Kg |
|---|---|---|---|---|---|---|---|
| | | A | B | C | D | E | |
| **20013100** | cerniera grezza senza fori | 265 | 250 | / | / | / | 0,700 |
| **20013110** | cerniera forata zincata | 265 | 250 | 115 | 100 | 100 | 0,700 |
| **20013120** | cerniera grezza senza fori | 375 | 360 | / | / | / | 0,880 |
| **20013130** | cerniera forata zincata | 375 | 360 | 123 | 116 | 106 | 0,880 |

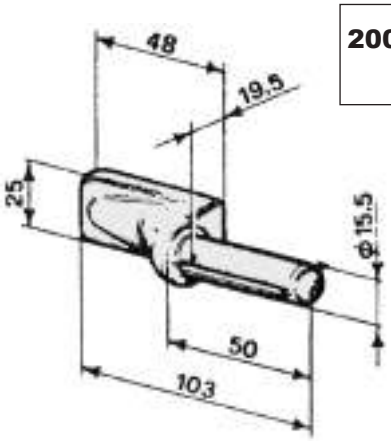


| | |
|---|---|
| **20010790** | Perno scanalato ⌀ 15,5<br>kg 0,200 |

# Cerniere e chiusure per sponde alluminio

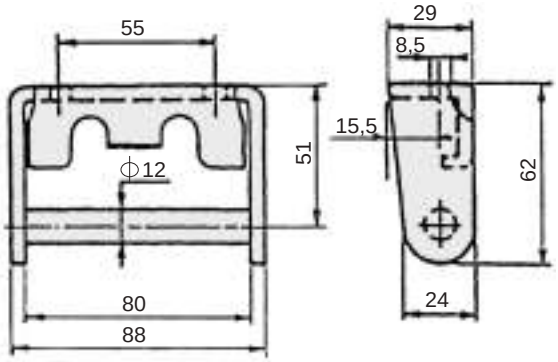


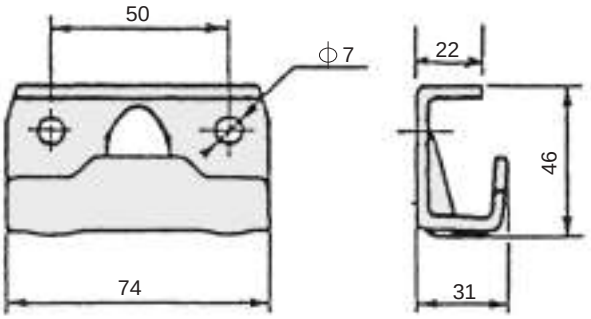


## Cerniera tipo Viberti

| Cod. | Descrizione | Kg |
|---|---|---|
| **20010800** | cerniera zincata | 0,310 |
| **20010810** | cerniera inox brillantato | 0,310 |

## Supporto cerniera

| Cod. | Descrizione | Kg |
|---|---|---|
| **20010820** | supporto zincato | 0,205 |
| **20010830** | supporto inox brillantato | 0,205 |

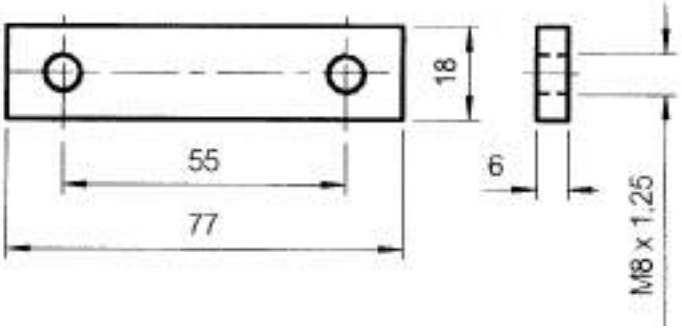


## Piastrina tipo Vilberti

| Cod. | Descrizione | Kg |
|---|---|---|
| **20010350** | piastrina zincata | 0,050 |

# Cerniere e chiusure per sponde alluminio

| | |
|---|---|
| **20010840** | Supporto cerniera<br>kg 0,190 |

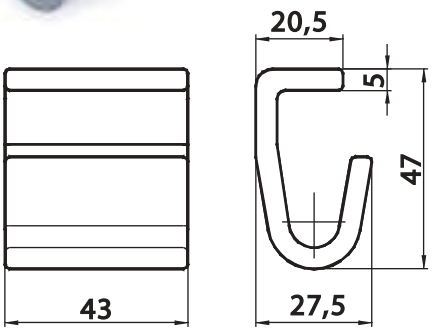


| | |
|---|---|
| **20010860** | Cerniera tipo rapid zincata<br>kg 0,260 |

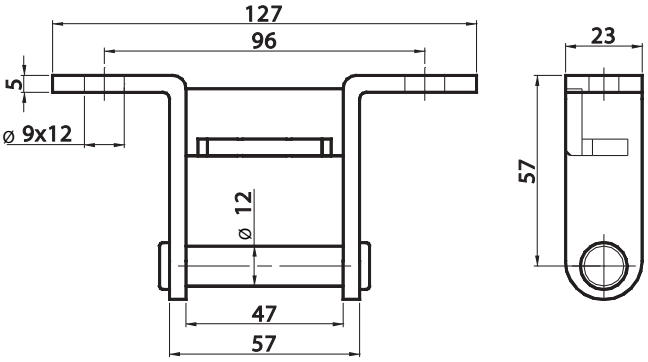


| | |
|---|---|
| **20010870** | Cerniera zincata<br>kg 0,280 |

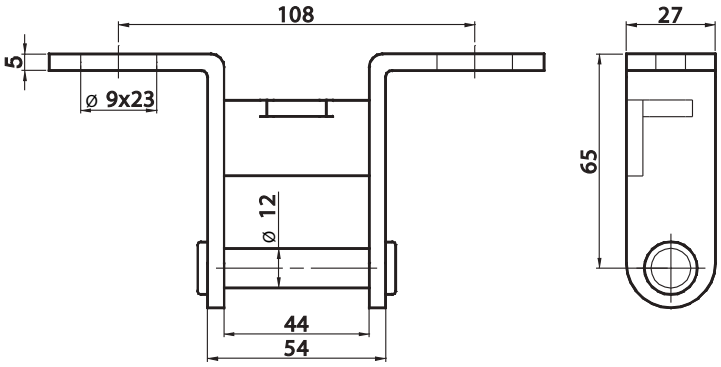


| | |
|---|---|
| **20010850** | Supporto cerniera<br>kg 0,200 |

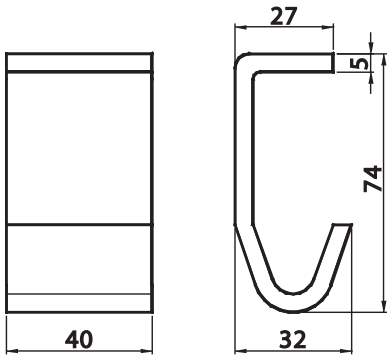

# Cerniere e chiusure per sponde alluminio

| | |
|---|---|
| **20010880** | Cerniera sponda mignon<br>kg 0,200 |

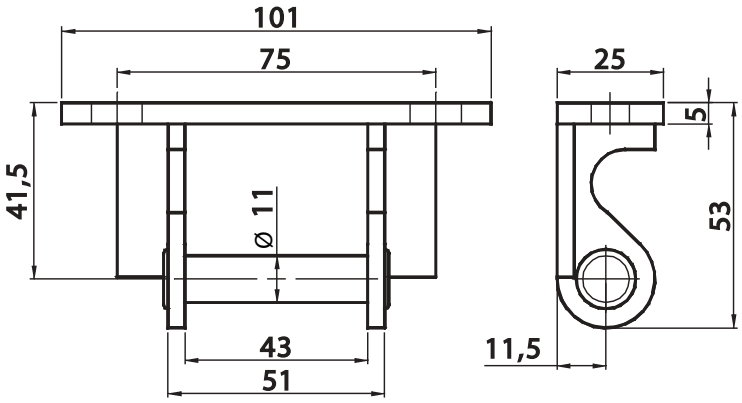


| | |
|---|---|
| **20010950** | Supporto barra<br>kg 0,100 |
| **20010980** | Versione INOX |

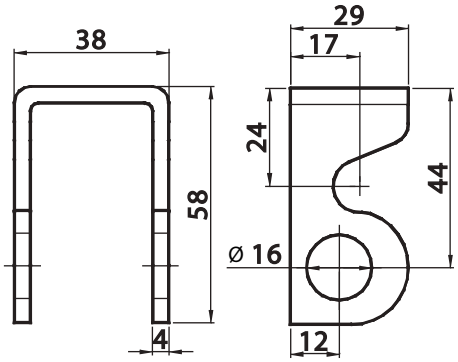


| | |
|---|---|
| **20010940** | Paletta<br>kg 0,080 |
| **20013220** | Versione inox |

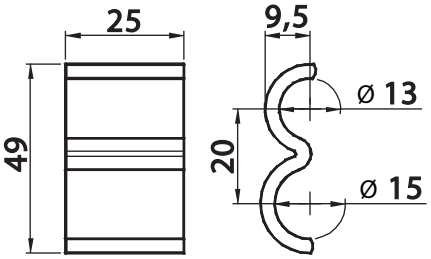

# Cerniere e chiusure per sponde alluminio

| | |
|---|---|
| **20013450** | Cerniera forgiata pesante zincata kg 0,353 |

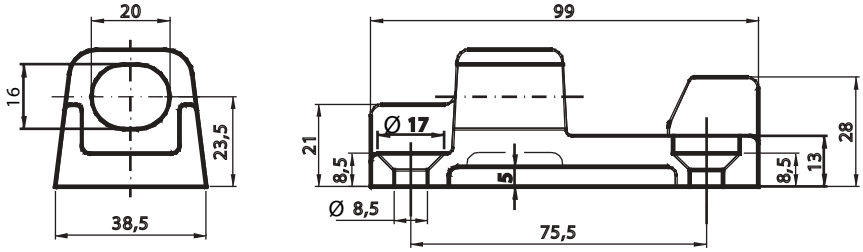

| | |
|---|---|
| **20010260** | Cerniera forgiata pesante zincata kg 0,353 |

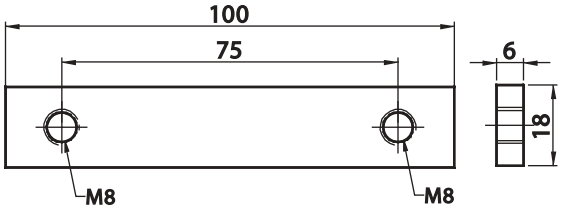

| | |
|---|---|
| **20013440** | Perno forgiato pesante zincato kg 0,350 |

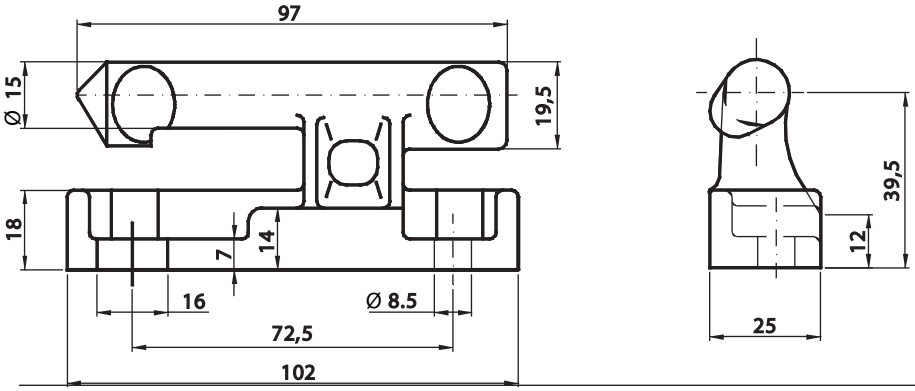

| | |
|---|---|
| **20010060** | Piastrina zincata Int.70 mm kg 0,070 |

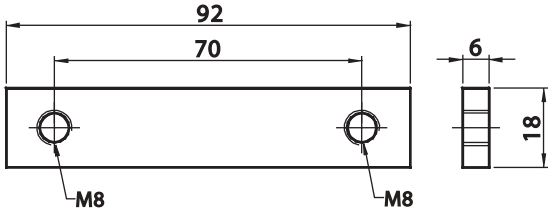

# Cerniere e chiusure per sponde alluminio

| | |
|---|---|
| **20012730** | Supporto ferro titpo "R" |
| **20012780** | Supporto inox titpo "R" |

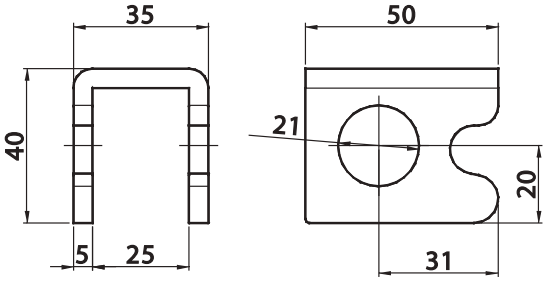


| | |
|---|---|
| **20012740** | Paletta a tirare leggera ferro |
| **20012790** | Paletta a tirare leggera inox |

| | |
|---|---|
| **20012750** | Supporto barra |

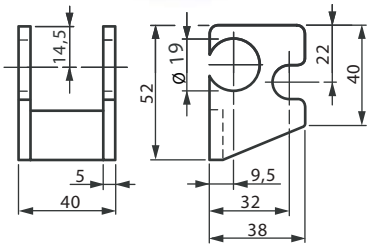


| | |
|---|---|
| **20012760** | Paletta a tirare |
| **20012810** | Versione inox |

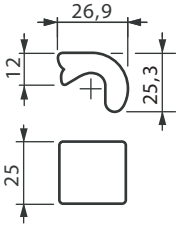


| | |
|---|---|
| **20012770** | Supporto singolo |
| **20012840** | Versione inox |

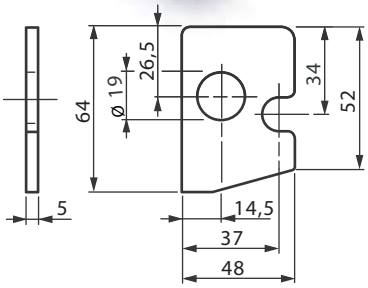


| | |
|---|---|
| **20013240** | Cerniera CCFC zincata |

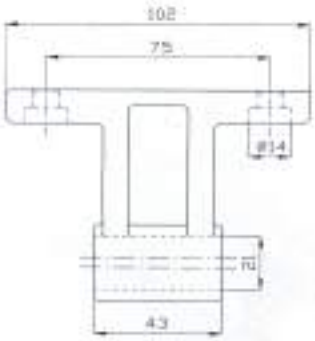


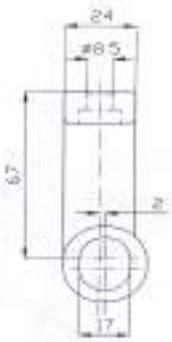

| | |
|---|---|
| **20013410** | Cerniera tipo 25/30 zincata |

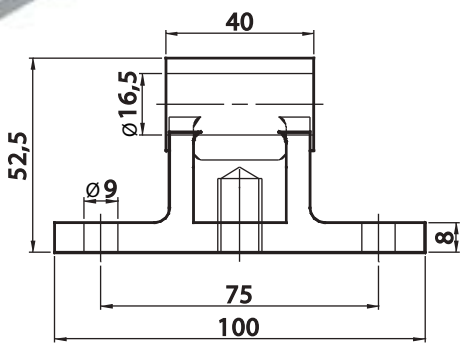


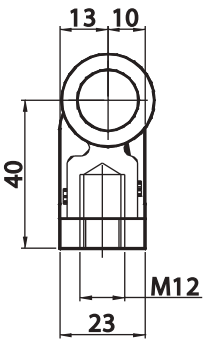

# Cerniere e chiusure per sponde alluminio

| | |
|---|---|
| **20010890** | Cerniera zincata sponda 25 mm kg 0,300 |
| **20010910** | Versione inox |

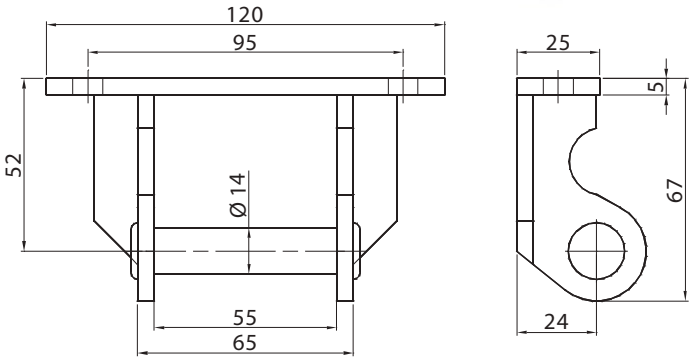


| | |
|---|---|
| **20010900** | Cerniera zincata sponda 30 mm kg 0,450 |

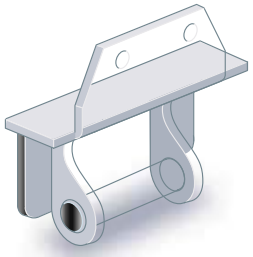

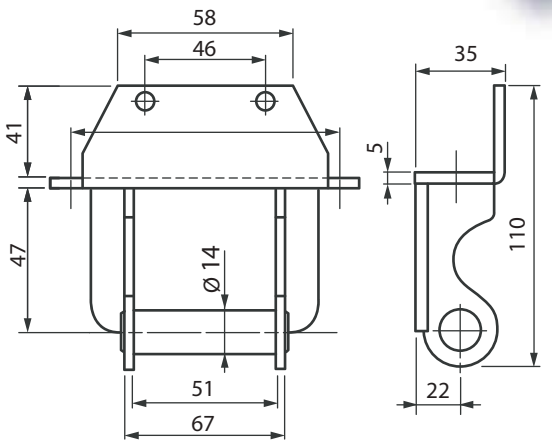


| | |
|---|---|
| **20010960** | Supporto barra kg 0,220 |
| **20010970** | Versione inox |

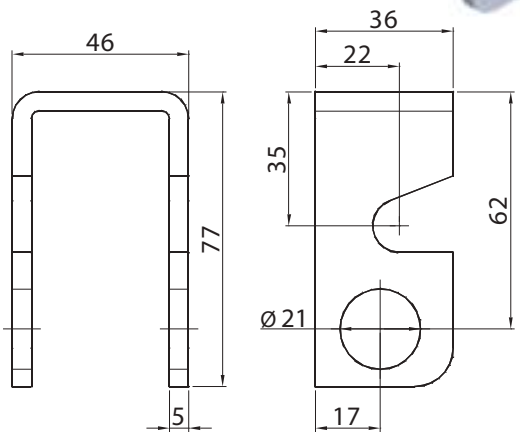


| | |
|---|---|
| **20010930** | Paletta kg 0,200 |
| **20010920** | Versione inox |

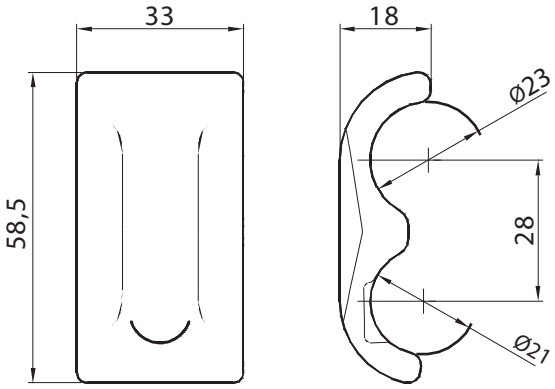

# Cerniere e chiusure per sponde alluminio

| | |
|---|---|
| **20011000** | Cartenaccio a molla<br>kg 0,150 |

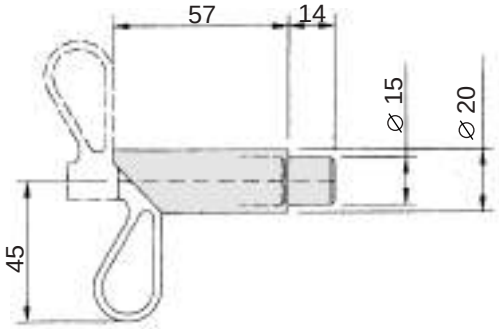


| | |
|---|---|
| **20011010** | Maniglia aprisponda zincata kg 0,150 |
| **20011020** | Versione inox |

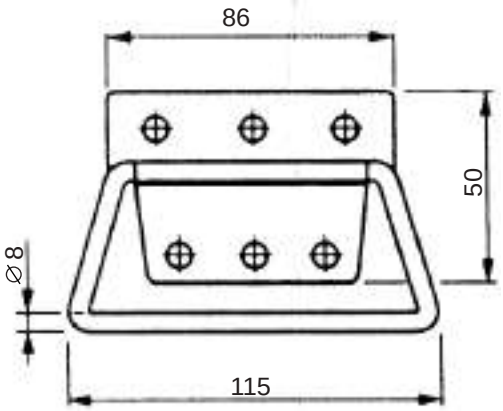


| | |
|---|---|
| **20011030** | Chiusura a laccio zincata<br>kg 0,335 |

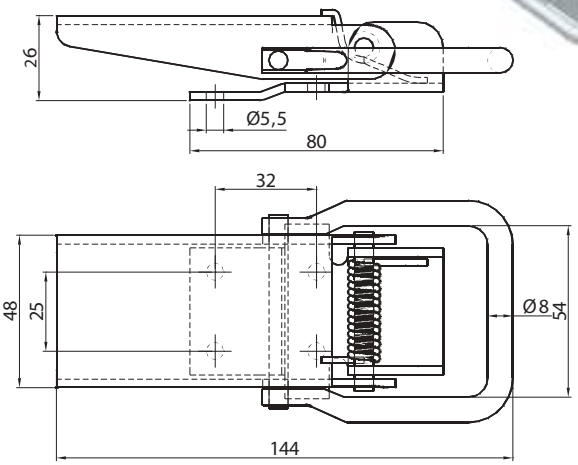


| | |
|---|---|
| **20011040** | Riscontro zincato<br>kg 0,080 |

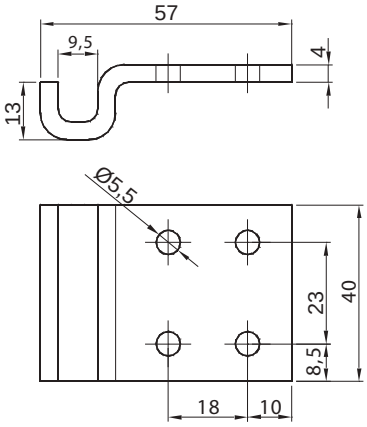

# Cerniere e chiusure per sponde alluminio

| | |
|---|---|
| **20011710** | Chiusura piccola zincata |

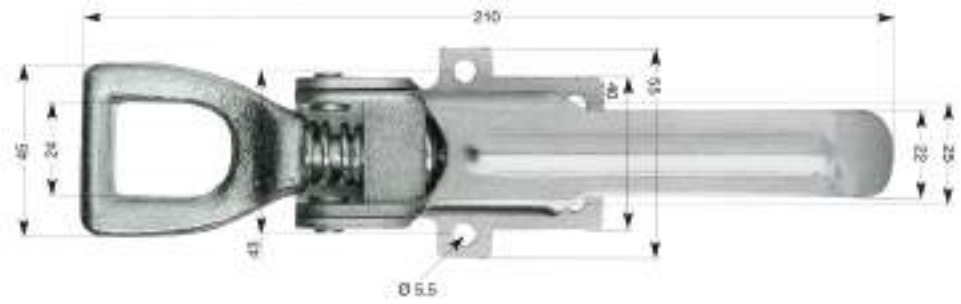


| | |
|---|---|
| **20011720** | Riscontro zincato |

| | |
|---|---|
| **20012950** | Chiusura maniglia |

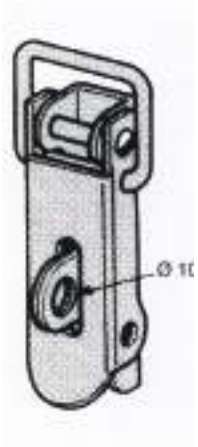

| | |
|---|---|
| **20012920** | Chiusura a maniglia con serratura in acciaio zincato e anello inox |
| **20012930** | Riscontro zincato |

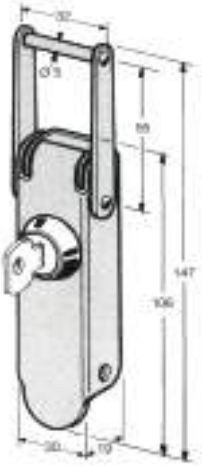

| | |
|---|---|
| **20012970** | Chiusura maniglia |
| **20012960** | Riscontro |

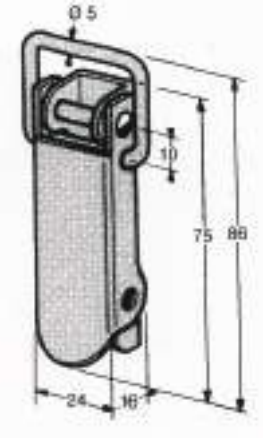

# Cerniere e chiusure per sponde alluminio

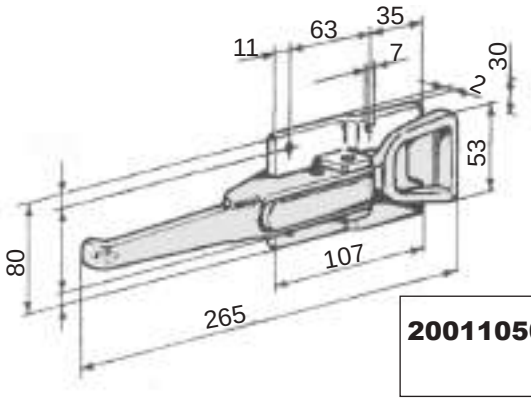


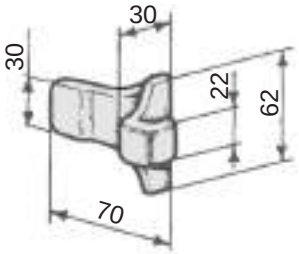


| | |
|---|---|
| **20011050** | Serratura zincata<br>kg 0,850 |

| | |
|---|---|
| **20011060** | Riscontro<br>kg 0,150 |

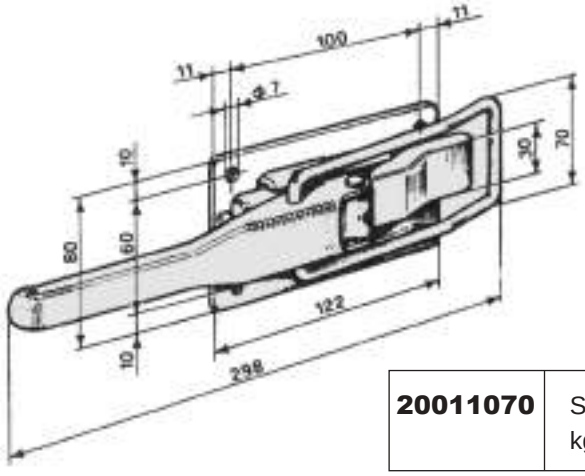


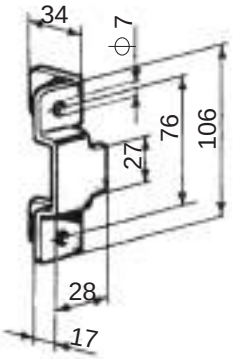


| | |
|---|---|
| **20011070** | Serratura zincata Viberti<br>kg 1,150 |

| | |
|---|---|
| **20011080** | Riscontro zincato<br>kg 0,300 |

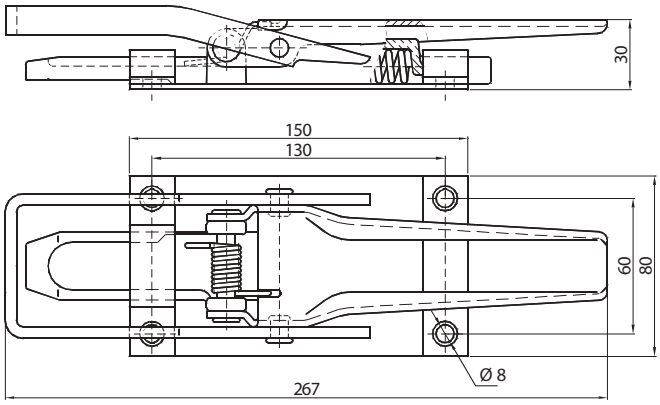


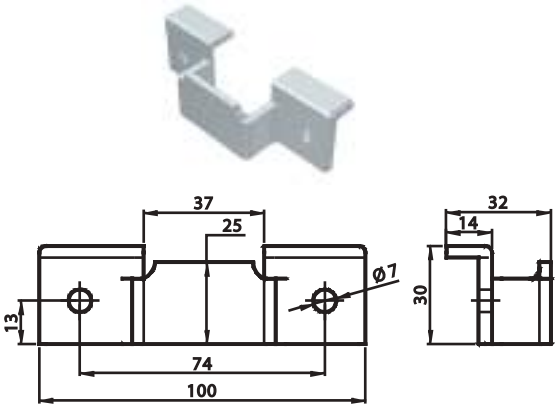


| | |
|---|---|
| **20011090** | Serratura a tirante<br>kg 0,970 |

| | |
|---|---|
| **20011100** | Riscontro zincato<br>kg 0,100 |

# Cerniere e chiusure per sponde alluminio

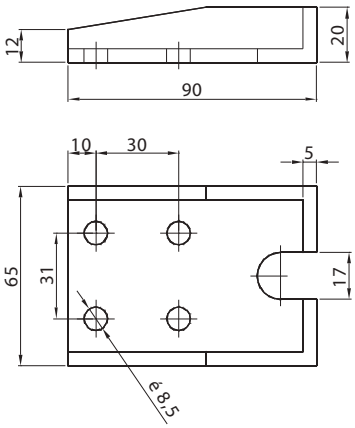

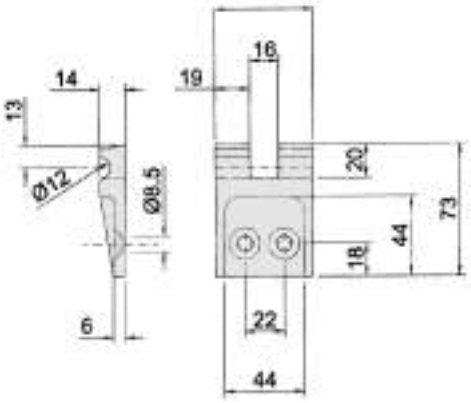


| | |
|---|---|
| **20011140** | Riscontro zincato kg 0,290 |

| | |
|---|---|
| **20011200** | Riscontro zincato Iveco - kg 0,200 |

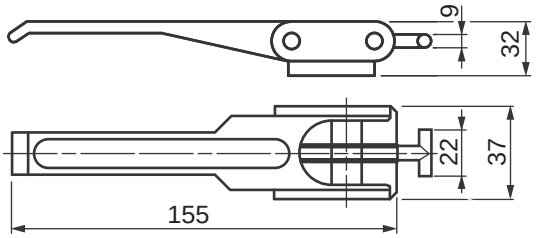


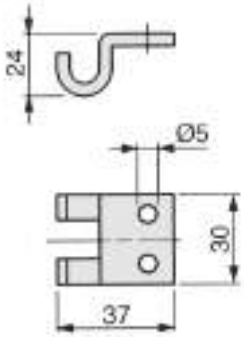


| | |
|---|---|
| **20011170** | Chiusura registrabile zincata A T - kg 0,250 |

| | |
|---|---|
| **20011380** | Riscontro zincato per chiusura kg 0,036 |

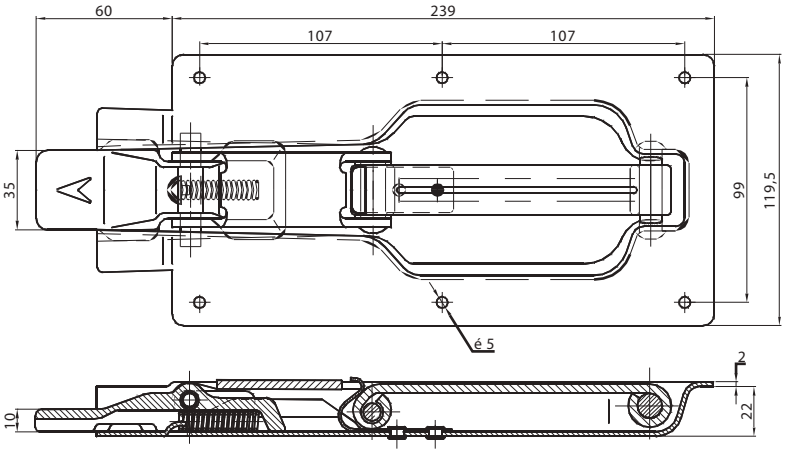

| | |
|---|---|
| **20011190** | Serratura incassata a catenaccio zincata kg 1,050 |

# Cerniere e chiusure per sponde alluminio

| | |
|---|---|
| **20011110** | Serratura a tirante completa di riscontro - kg 0,270 |

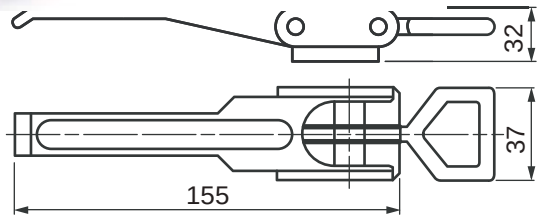


| | |
|---|---|
| **20013140** | Riscontro kg 0,028 |

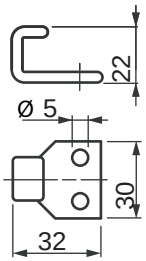


| | |
|---|---|
| **20011120** | Serratura incassata a tirante zincata - kg 1,280 |

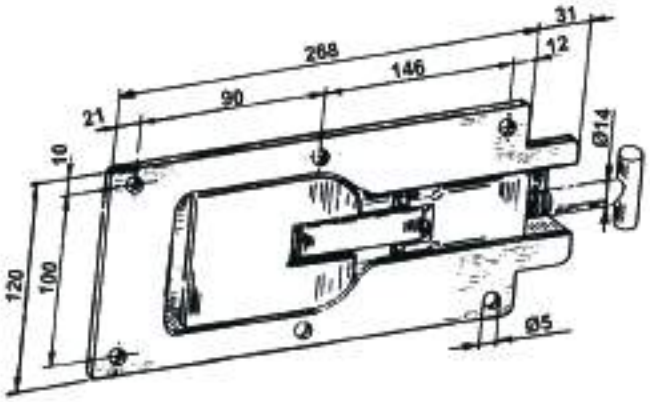

| | |
|---|---|
| **20011130** | Riscontro grezzo kg 0,300 |

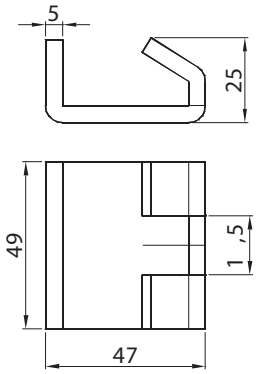

# Cerniere e chiusure per sponde alluminio

| | |
|---|---|
| **20011150** | Chiusura incassata in lega Iveco - kg 0,700 |

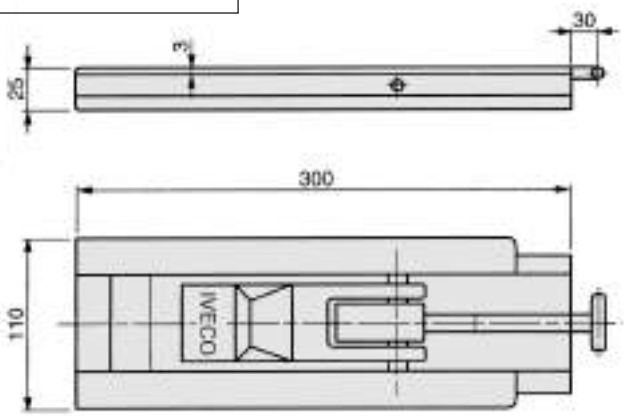


| | |
|---|---|
| **20011160** | Riscontro kg 0,185 |

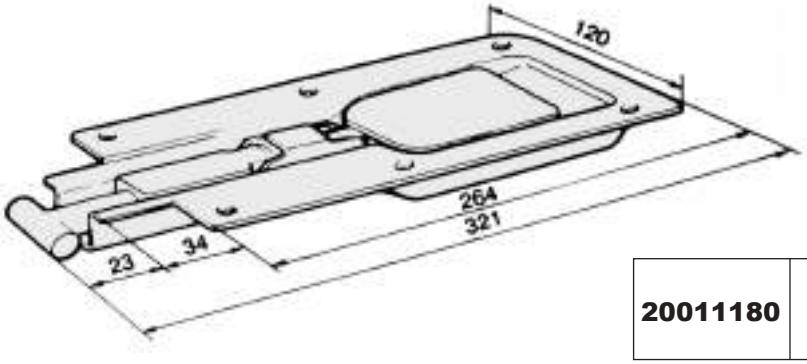


| | |
|---|---|
| **20011180** | Chiusura incassata a "T" MEC 5 - kg 1,360 |

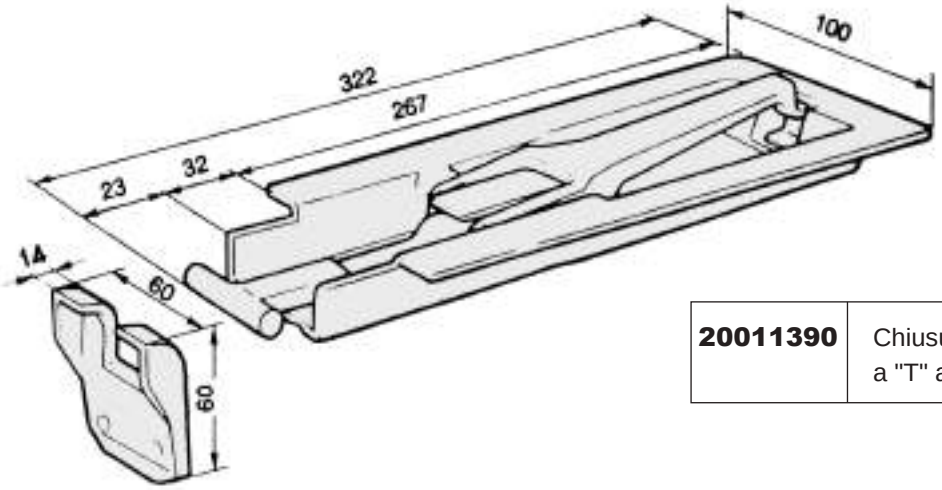


| | |
|---|---|
| **20011390** | Chiusura incassata a "T" alluminio - kg 0,700 |

# Cerniere e chiusure per sponde alluminio

| | |
|---|---|
| **20011210** | Chiusura tipo Pasino<br>kg 0,550 |

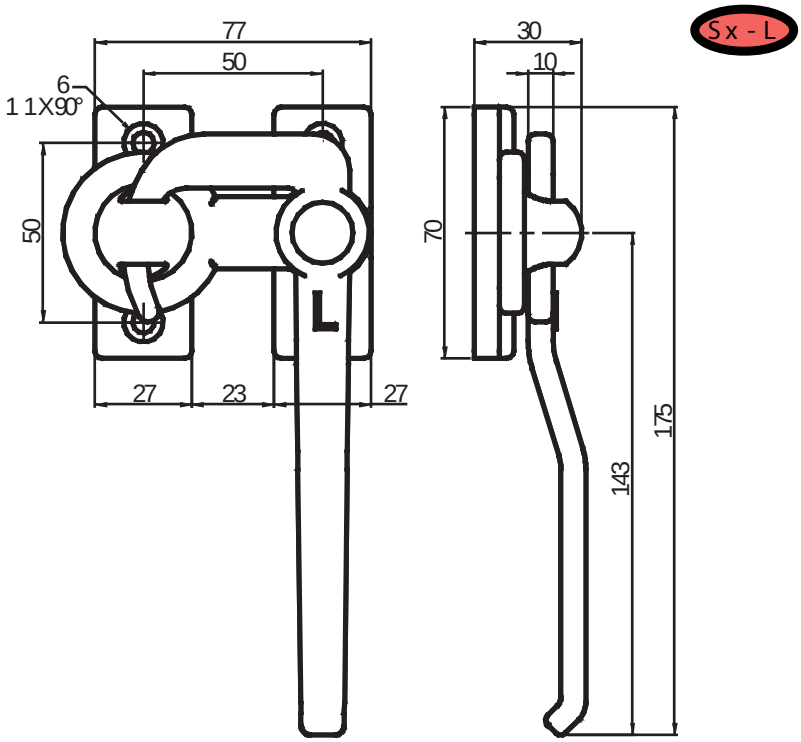


| | |
|---|---|
| **20011260** | Chiusura tipo Pasino zincata<br>kg 0,550 |

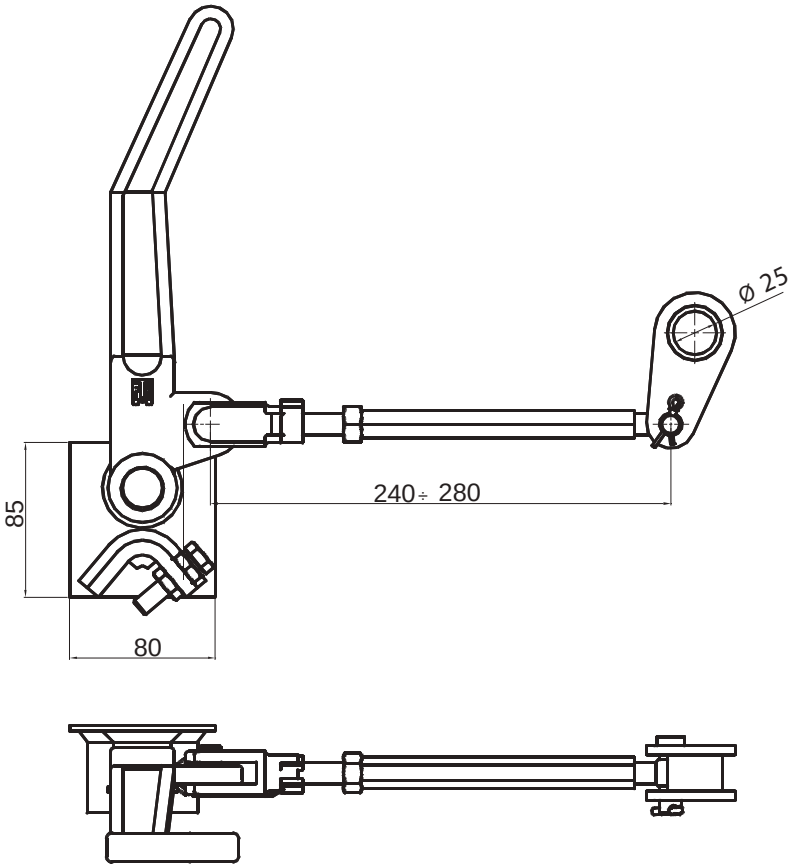

# Cerniere e chiusure per sponde alluminio

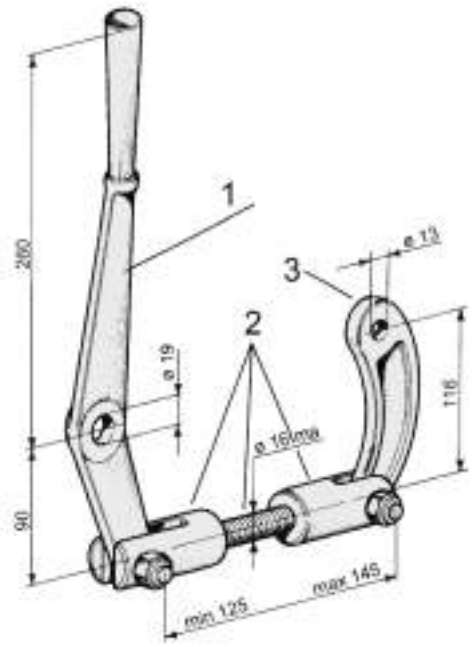

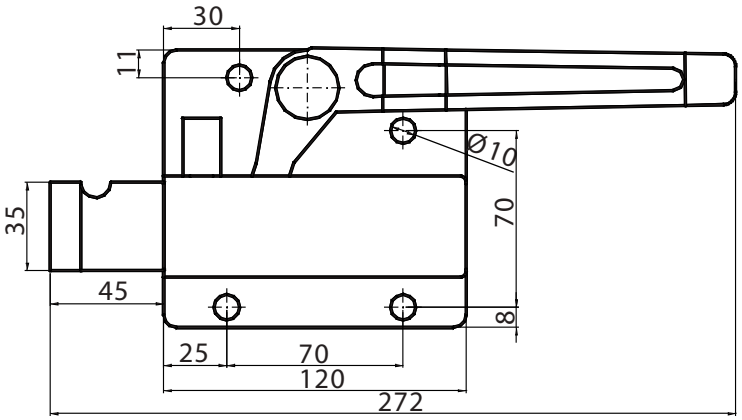


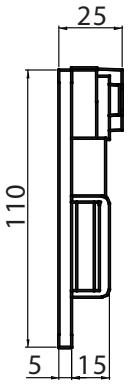


| | |
|---|---|
| **20011280** | Leva comando apertura cerniere kg 0,215 |

| | |
|---|---|
| **20013200** | Chiusura zincata per pedana idraulica DX |
| **20013210** | Chiusura zincata per pedana idraulica SX |

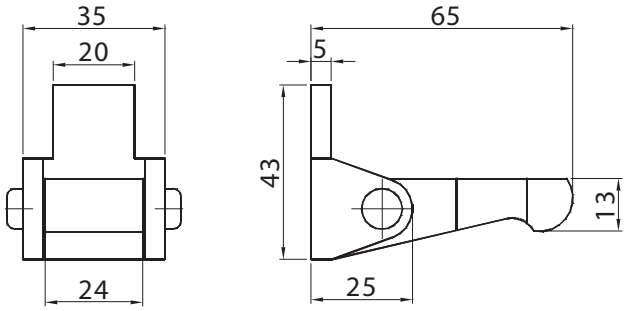


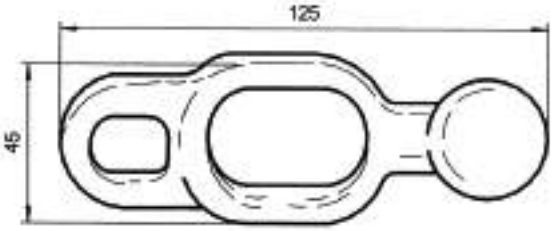


| | |
|---|---|
| **20011290** | Saltarello ferma leva kg 0.220 |

| | |
|---|---|
| **20011240** | Anello di arresto |

# Cerniere e chiusure per sponde alluminio

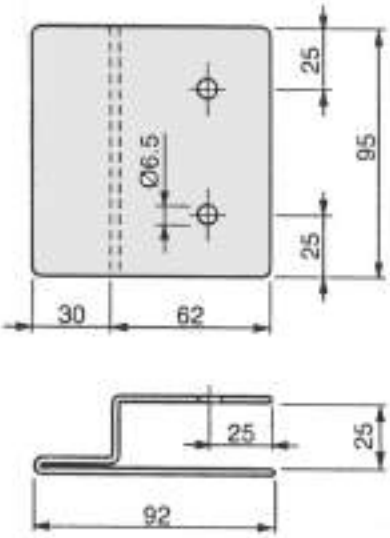


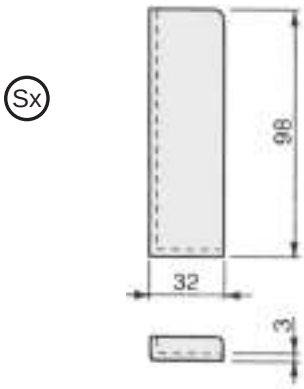


| | |
|---|---|
| **20011400** | Supporto centina tipo R<br>kg 0,260 |

| | |
|---|---|
| **20011410** | riscontro per supporto<br>centina tipo R dx - kg 0,085 |
| **20011420** | riscontro per supporto<br>centina tipo R sx - kg 0,085 |

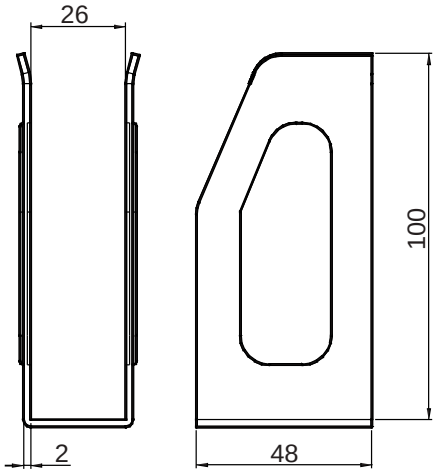

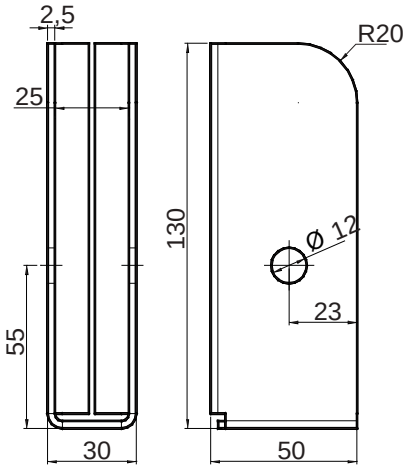


| | |
|---|---|
| **20011440** | Mensola di sostegno ferro<br>kg 0,160 |
| **20011460** | Mensola di sostegno inox<br>kg 0,160 |
| **20011450** | Mensola ferro 25x120 |
| **20011470** | Mensola inox 25x120 |

| | |
|---|---|
| **20012850** | Supporto asta centina<br>H = 130 0,315 kg |

# Terminali in gomma

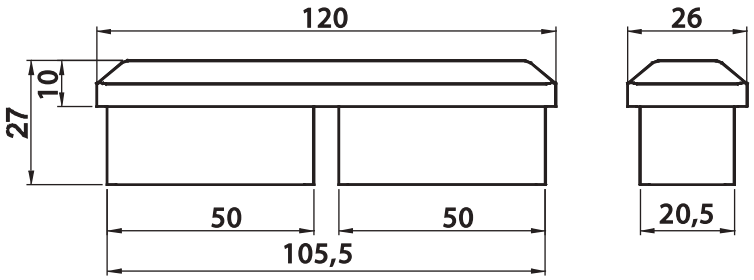


| | |
|---|---|
| **20011500** | Terminale in gomma per sovrasponda da 120 x 25 |

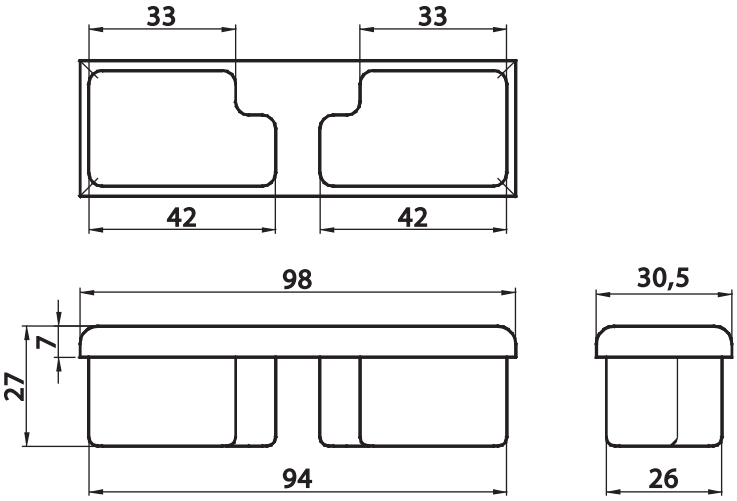


| | |
|---|---|
| **20011510** | Terminale in gomma per profilo alluminio paraciclisti |

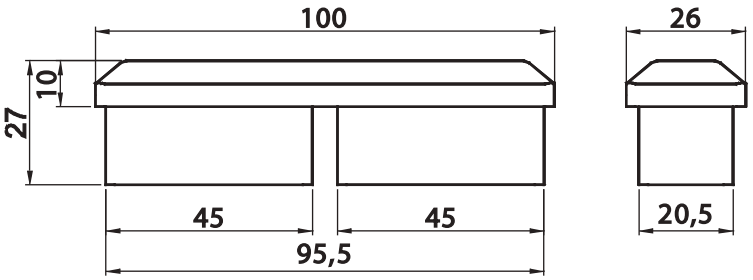

| | |
|---|---|
| **20011520** | Terminale in gomma per sovrasponde 100 x 25 coperchio stretto 100 x 25 base innesto 95 x 22,5 |
| **20011530** | Terminale in gomma per sovrasponde 100 x 25 coperchio largo 100 x 28 base innesto 95 x 22 |
| **20011540** | Terminale in gomma per sovrasponde 100 x 30 |

# Terminali in gomma

| | |
|---|---|
| **20011550** | Tappo per centina in plastica kg 0,017 |
| **20011560** | Tappo per centina in gomma da 25 - kg 0,070 |

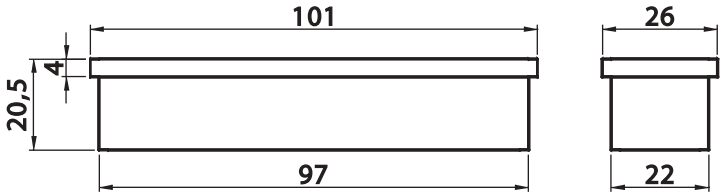


| | |
|---|---|
| **20011580** | Supporto in gomma per centina Ø 35 - kg 0,300 largo 50 |

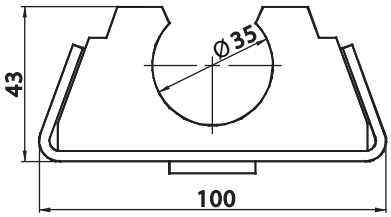


| | |
|---|---|
| **20011590** | Supporto in gomma per centina Ø 50 - kg 0,420 largo 50 |

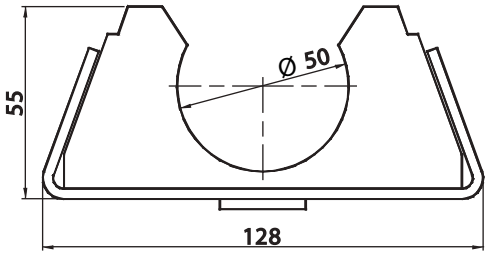


| | |
|---|---|
| **20012710** | Tappo in plastica per per profilo angolare kg 0,018 |

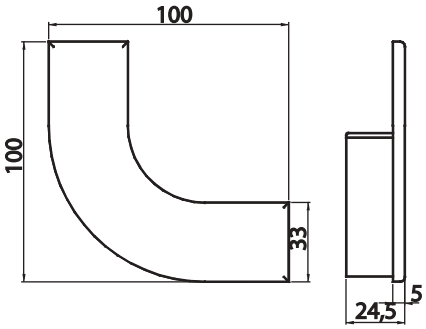

| | |
|---|---|
| **20011600** | Tappo in PVC per profilo stecca 150 x 25 - kg 0,350 |

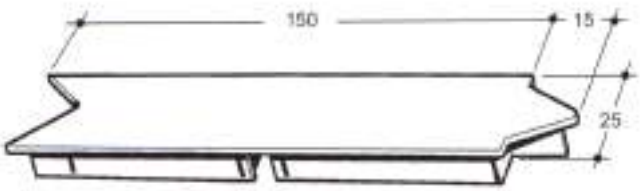

# Cerniere e chiusure per sponde alluminio

| | |
|---|---|
| **20012000** | Taschetta a squadra da rivettare zincata - kg 0,090 |

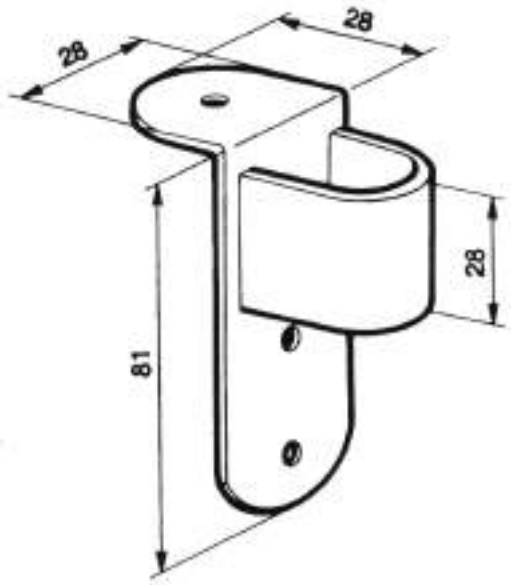


| | |
|---|---|
| **20012010** | Taschetta diritta da rivettare zincata - kg 0,090 |

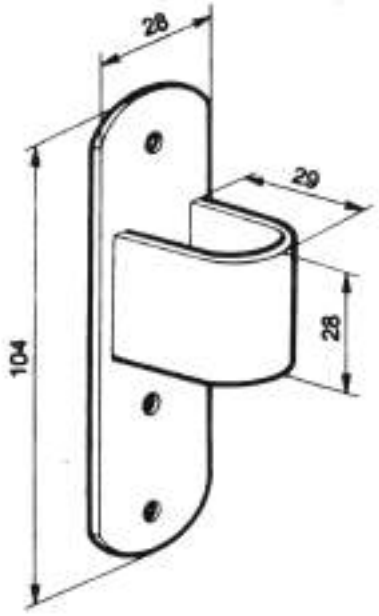


| | |
|---|---|
| **20012020** | Taschetta da saldare grezza kg 0,030 |

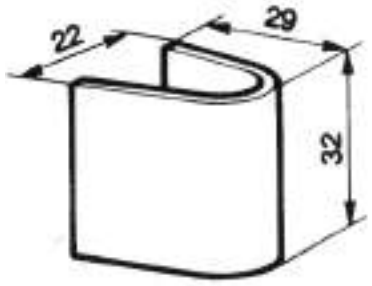


| | |
|---|---|
| **20012030** | Taschetta da avvitare zincata kg 0,060 |

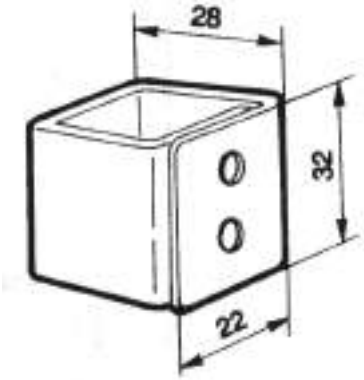

# Cerniere e chiusure per sponde alluminio

**Piantoni "Mini"**
in alluminio anodizzato
forniti con e senza battuta

profilo con battuta

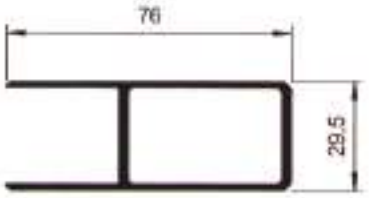


profilo senza battuta

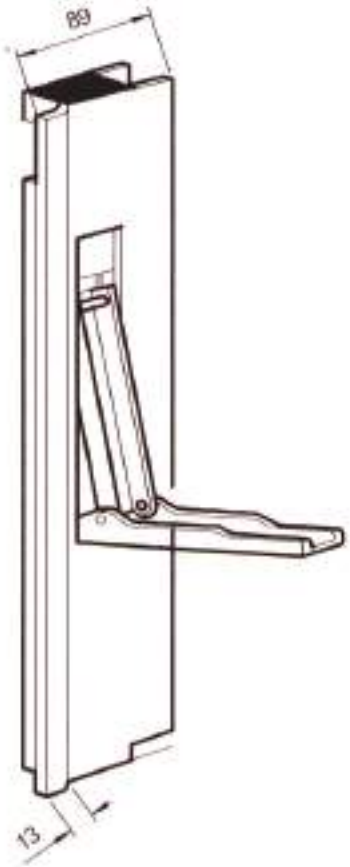


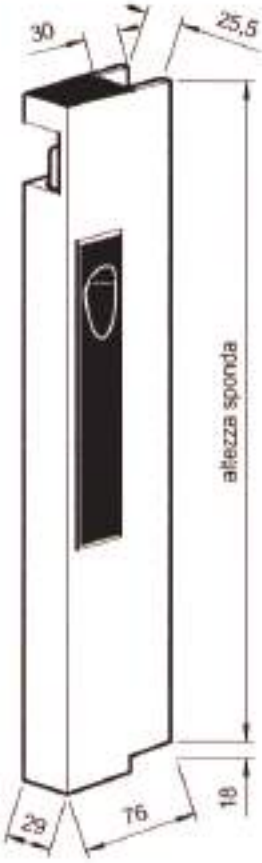


| Piantoni per sponde in alluminio | | | |
|---|---|---|---|
| **H** | **S / battuta** | **C / battuta** | **kg** |
| 400 | **20012040** | **20012140** | 1,200 |
| 500 | **20012050** | **20012150** | 1,300 |
| 600 | **20012060** | **20012160** | 1,400 |
| 800 | **20012080** | **20012180** | 2,200 |
| 1000 | **20012100** | **20012200** | 2,500 L B |

# Cerniere e chiusure per sponde alluminio

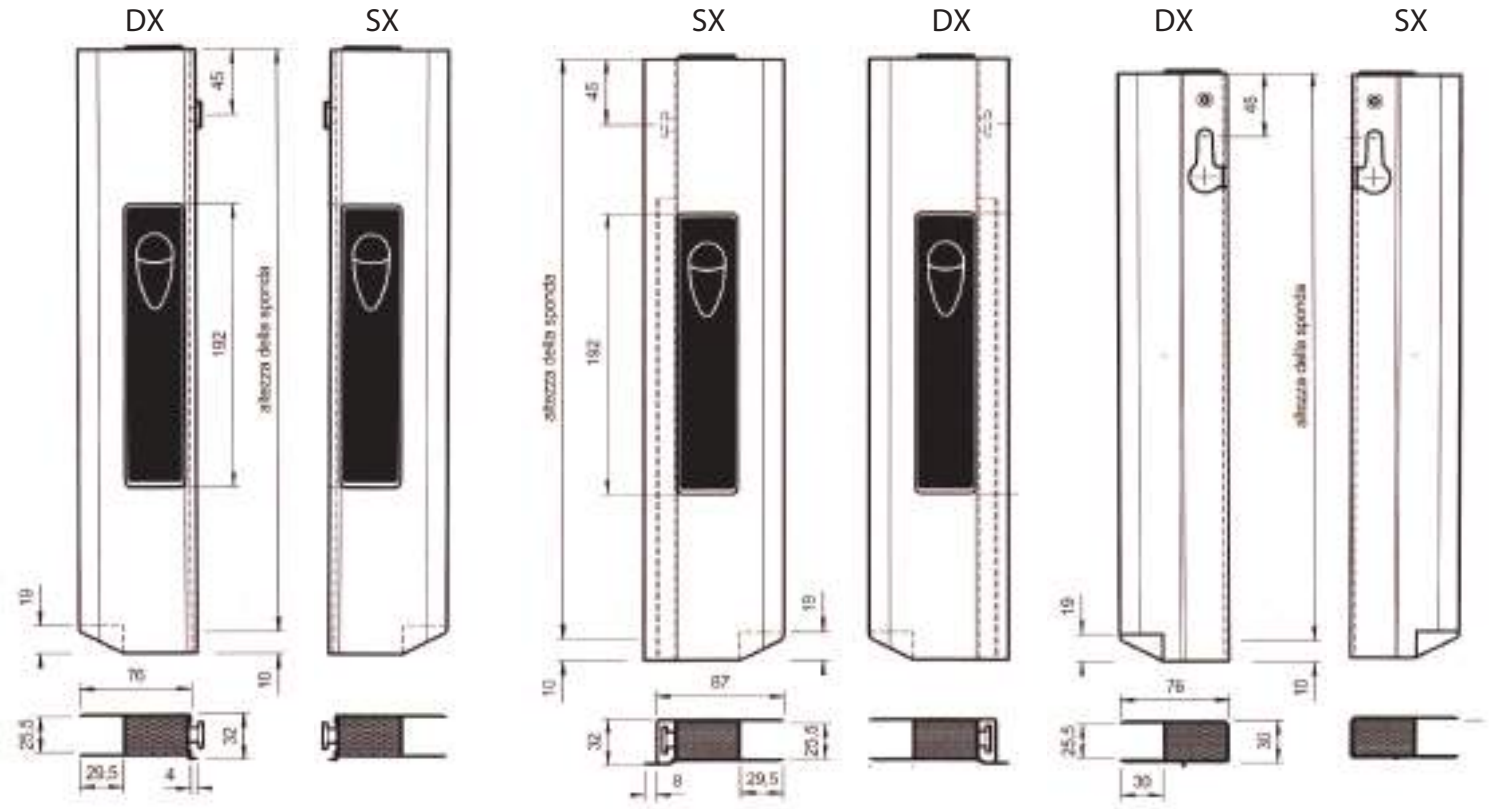


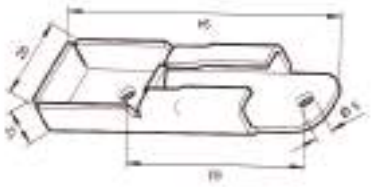

codice riscontro
**20012700**
incontro anteriore

## Chiusure con battuta

| H | Anteriore | Posteriore | Incontro posteriore |
|---|---|---|---|
| 30 | **20012230** | **20012330** | **20012630** |
| 40 | **20012240** | **20012340** | **20012640** |
| 50 | **20012250** | **20012350** | **20012650** |
| 60 | **20012260** | **20012360** | **20012660** |

# Cerniere e chiusure per sponde alluminio

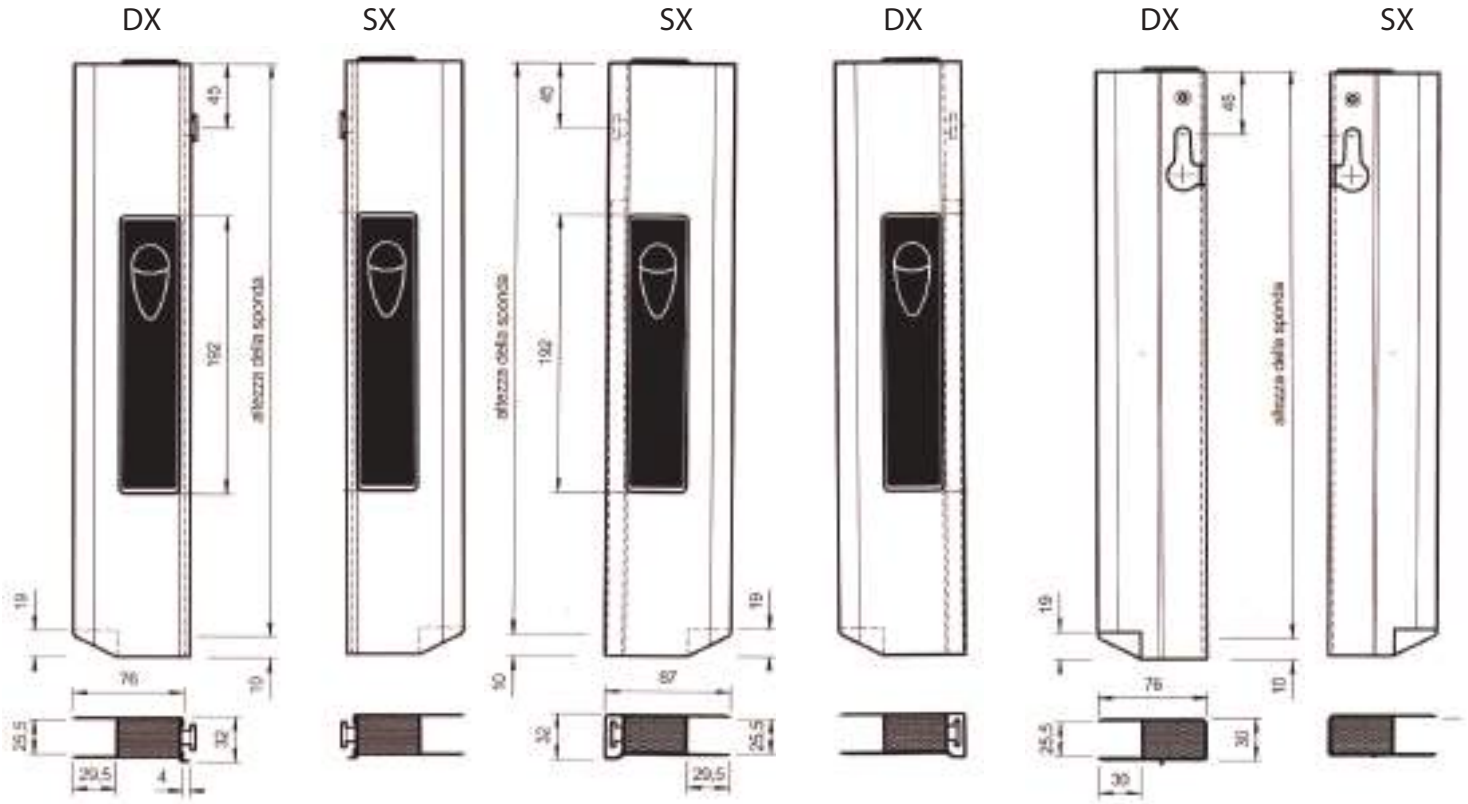


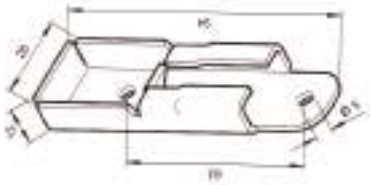

**20012700**
incontro anteriore

| Chiusure senza battuta | | | |
|---|---|---|---|
| **H** | **Anteriore** | **Posteriore** | **Incontro posteriore** |
| 30 | **20012430** | **20012530** | **20012630** |
| 40 | **20012440** | **20012540** | **20012640** |
| 50 | **20012450** | **20012550** | **20012650** |
| 60 | **20012460** | **20012560** | **20012660** |

# Cerniere e chiusure per sponde alluminio

**Cerniera a libro in Inox senza fori con perno in Ottone**

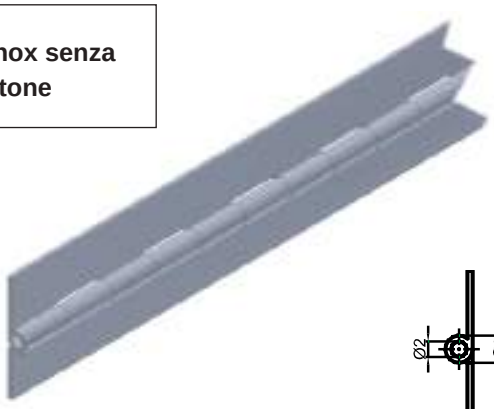

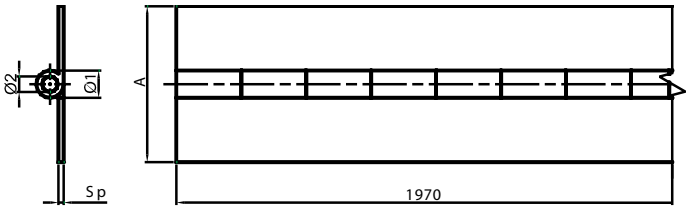


| Codice | A | ∅1 | ∅2 | Sp | Kg |
|---|---|---|---|---|---|
| 20013300 | 40 | 7,5 | 4 | 1,5 | 2,690 |
| 20013310 | 50 | 10 | 6 | 2 | 2,700 |
| 20013320 | 60 | 10 | 6 | 2 | 2,760 |

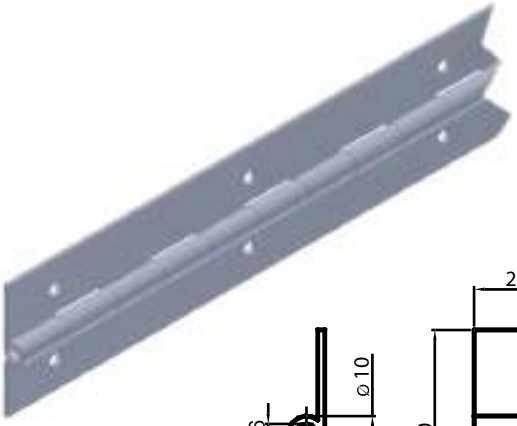
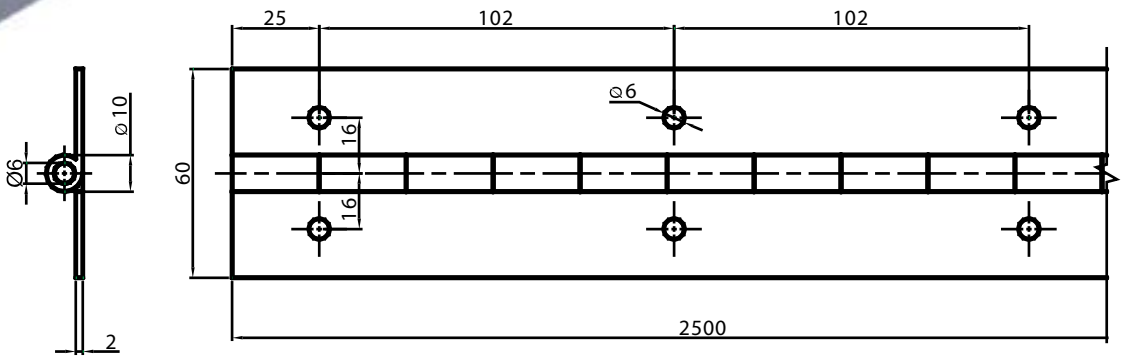
| | |
|---|---|
| **20013350** | Cerniera a libro in Inox con fori con perno in Ottone |