PORFIRI®
SNC
LAVORAZIONE LAMIERE
COMPONENTI VEICOLI INDUSTRIALI

GRUPPO 75

Serbatoi gasolio
Tappi gasolio
Indicatori livello

Via Toscana, 28/B - 62020 Colbuccaro di Corridonia (Mc) - Tel. 0733.20 38 93 - Fax 0733.20 42 24
e-mail: porfiri.magazzino@alice.it - web site: www.porfirisnc.com

Serbatoi gasolio

Capacità Lt.	Dimensioni mm			Ferro	Inox Fiori	Allum.
	L	H	P			
60	750	270	420	**75060002**	**75060302**	**75060602**
90	1000	270	420	**75090004**	**75090304**	**75090604**
120	1250	270	420	**75120006**	**75120306**	**75120606**
135	920	350	460	**75135008**	**75135308**	**75135608**
135	350	636	706	**75135010**	**75135310**	**75130610**
150	1250	330	470	**75150012**	**75150312**	**75150612**
180	850	440	540	**75180014**	**75180314**	**75180614**
180	1000	360	560	**75180016**	**75180316**	**75180616**
200	500	636	706	**75200018**	**75200318**	**75200618**
200	1250	440	470	**75200020**	**75200320**	**75200620**
220	1250	360	560	**75220022**	**75220322**	**75220622**
250	610	636	706	**75250024**	**75250324**	**75250624**
250	1220	440	540	**75250026**	**75250326**	**75250626**
280	1500	360	560	**75280028**	**75280328**	**75250628**
300	735	636	706	**75300030**	**75300330**	**75300630**
300	1000	500	640	**75300032**	**75300332**	**75300632**
300	1100	550	550	**75300034**	**75300334**	**75300634**
300	1500	440	540	**75300036**	**75300336**	**75300636**
320	800	636	706	**75300038**	**75300338**	**75320638**
350	800	700	700	**75350040**	**75350340**	**75350640**
350	900	636	706	**75350042**	**75350342**	**75350642**
380	1250	500	640	**75380044**	**75380344**	**75380644**

Serbatoi gasolio

Capacità Lt.	Dimensioni mm			Ferro	Inox Fiori	Allum.
	L	H	P			
400	1000	636	706	**75400046**	**75400346**	**75400646**
400	1500	500	640	**75400048**	**75400348**	**75400648**
450	1110	636	706	**75450050**	**75450350**	**75450650**
500	1250	636	706	**75450052**	**75500352**	**75500652**
500	1500	590	650	**75450054**	**75500354**	**75500654**
500	1600	500	640	**75450056**	**75500356**	**75500656**
520	1300	636	706	**75450058**	**75520358**	**75520658**
550	1360	636	706	**75550060**	**75550360**	**75550660**
550	1800	500	640	**75550062**	**75550362**	**75550662**
600	1300	700	700	**75550064**	**75600364**	**75600664**
600	1500	636	706	**75600066**	**75600366**	**75600666**
600	2000	500	640	**75550068**	**75600368**	**75600668**
650	1610	636	706	**75650070**	**75650370**	**75650670**
670	1700	636	706	**75670072**	**75670372**	**75670672**
700	1500	700	700	**75700074**	**75700374**	**75700674**
700	1800	636	706	**75700076**	**75700376**	**75700676**
750	1560	720	720	**75750078**	**75750378**	**75750678**
800	2000	636	706	**75800080**	**75800380**	**75800680**
850	1800	700	700	**75850082**	**75850382**	**75850682**

Serbatoi gasolio Daily 2000

Capacità Lt.	Dimensioni mm			Ferro	Inox Fiori	Allum.
	L	H	P			
120	1250	270	420		**75120390**	
135	920	350	460		**75135392**	
150	1250	330	470		**75150394**	

Capacità Lt.	Dimensioni mm			Ferro	Inox Fiori	Allum.
	L	H	P			
50	750	240	360	**75050090**		
80	800	310	380	**75080092**		
90	750	320	460	**75090094**		

Serbatoi olio idraulico

Capacità Lt.	Dimensioni mm			Note tecniche	Ferro	Allum.	Inox Fiori
	L	H	P				
170	400	636	700	con flangia filtro	**75170096**		**75170396**
170	400	636	700	senza flangia filtro	**75170098**		**75170398**
200	450	636	700	con flangia filtro	**75200100**		**75200400**
200	450	636	700	senza flangia filtro	**75200102**		**75200402**
170	560	670	510	MAN TGA con carenatura	**75170104**		**75170404**
190	560	670	560	MAN TGA senza carenatura	**75170106**		**75190406**

I serbatoi MAN TGA sono tutti senza flangia filtro

SERBATOI OLIO IDRAULICO
PER TRATTORE ACTROS PARTE SINISTRA

Capacità Lt.	Dimensioni mm			Note tecniche	Ferro	Inox	Inox Fiori
	L	H	P				
150	350	740	640	con flangia	**75150108**		**75150408**
150	350	740	640	senza flangia	**75150110**		**75150410**

*** Su ordinazione**

Può andare bene Serbatoio Olio 150 Lt. rovescio 63/70 basta spostare la ruota di scorta (NSOI0150040CORV)

I SERBATOI OLIO SONO COMPLETI DI SUPPORTI, FASCETTE, TAPPO OLIO, MANICOTTO DI ASPIRAZIONE

Serbatoi olio modello 636/706

Capacità Lt.	Dimensioni mm			Note tecniche	Ferro	Inox Fiori	Allum.
	L	H	P				
120	300	636	706	con flangia filtro	**75120112**	**75120412**	**75120712**
135	350	636	706	con flangia filtro MPF100 1'	**75135114**	**75135414**	**75135714**
135	350	636	706	senza flangia filtro	**75135116**	**75135416**	**75135716**
150	400	636	706	con flangia filtro	**75150118**	**75150418**	**75150718**
150	400	636	706	senza flangia filtro	**75150120**	**75150420**	**75150720**
170	450	636	706	con flangia filtro	**75170122**	**75170422**	**75170722**
170	450	636	706	senza flangia filtro	**75170124**	**75170424**	**75170724**
200	500	636	706	con flangia filtro	**75200126**	**75200426**	**75200726**
200	500	636	706	senza flangia filtro	**75200128**	**75200428**	**75200728**
250*	600	636	706	con e senza * flangia filtro	**75250130**	**75250430**	**75250730**

Per serbatoio 250 Lt. senza flangia viene fornito coperchio per la flangia a parte

I SERBATOI OLIO SONO COMPLETI DI SUPPORTI, FASCETTE, TAPPO OLIO, MANICOTTO DI ASPIRAZIONE

Serbatoi olio

Capacità Lt.	Dimensioni mm			Note tecniche	Ferro	Inox Fiori	Allum.
	L	H	P				
150*	400	706	636	con flangia filtro	**75150132**	**75150432**	**75150732**
150	400	706	636	senza flangia filtro	**75150134**	**75150434**	**75150734**
170*	450	706	636	con flangia filtro	**75170136**	**75170436**	**75170736**
170	450	706	636	senza flangia filtro	**75170138**	**75170438**	**75170738**
200*	500	706	636	con flangia filtro	**75200140**	**75200440**	**75200740**
200	500	706	636	senza flangia filtro	**75200142**	**75200442**	**75200742**

* Prodotti solo su ordinazione

I SERBATOI OLIO SONO COMPLETI DI SUPPORTI, FASCETTE, TAPPO OLIO, MANICOTTO DI ASPIRAZIONE

SERBATOI OLIO - MODELLO 50 - 64

Capacità Lt.	Dimensioni mm			Note tecniche	Ferro	Inox Fiori	Allum.
	L	H	P				
90	350	500	640	senza flangia filtro	75090144	75090444	75090744
90	350	500	640	con flangia filtro	75090146	75090446	75090746
100	400	500	640	senza flangia filtro	75100148	75100448	75100748
100	400	500	640	con flangia filtro	75100150	75100450	75100750
120	450	500	640	senza flangia filtro	75120152	75120452	75120752
120	450	500	640	con flangia filtro	75120154	75120454	75120754
140	500	500	640	senza flangia filtro	75140156	75140456	75140756
140	500	500	640	con flangia filtro	75140158	75140458	75140758
150	550	500	640	senza flangia filtro	75150160	75150460	75150760
150	550	500	640	con flangia filtro	75150162	75150462	75150762
170	600	500	640	senza flangia filtro	75170164	75170464	75170764
170	600	500	640	con flangia filtro	75170166	75170466	75170766
220	780	500	640	senza flangia filtro	75220168	75220468	75220768
220	780	500	640	con * flangia filtro	75220170	75220470	75220770

* Per sebatoio 250 Lt. senza flangia viene fornito coperchio per la flangia a parte (.....)

I SERBATOI OLIO SONO COMPLETI DI SUPPORTI, FASCETTE, TAPPO OLIO, MANICOTTO DI ASPIRAZIONE

Serbatoi misto olio gasolio

Codice	Capacità Lt.	Dimensioni mm			Ferro	Inox Fiori	Allum.
		L	H	P			
gasolio olio	280 200	1250	636	706	**75280176** **75200178**	**75280476** **75200478**	**75280776** **75200778**
gasolio olio	380 200	1500	636	706	**75380180** **75200182**	**75380480** **75200482**	**75380780** **75200782**
gasolio olio	410 170	1500	636	706	**75410184** **75170186**	**75410484** **75170486**	**75410784** **75170786**
gasolio olio	600 200	636	636	706	**75600188** **75200190**	**75600488** **75200490**	**75600788** **75200790**

Serbatoi con filtro olio per flangia 135 cartuccia lunga (AFO0SEM135125CL)

I SERBATOI SONO COMPLETI DI SUPPORTI CON FACSETTE, FLANGIA PER FILTRO OLIO, TAPPO OLIO, TAPPO GASOLIO E MANICOTTO DI ASPIRAZIONE

Indicatori livello

Descrizione	H mm	Attacco	Codice
Ind. liv. IVECO 98495652 euro tech/star turbo star stralis c/vebasto	630	VDO	**75200910**
Ind. liv. IVECO 50394086 eurocargo	270	VDO GRANDE	**75200960**
Ind. liv. IVECO 4799149 170/190 c/racc.	560	6 VITI	**75200900**
Ind. liv. IVECO 4805125 eurocargo	380	VDO	**75200920**
Connettore di raccordo per cablaggio elettrico per ind. liv. carb. IVECO 4805125 mod. eurocargo (su ordinaz.)			
Ind. liv. IVECO 98495650 euro tech/star/cargo stralis	480	VDO	**75200930**
Ind. liv. IVECO 99484163 daily 2000 eurocargo	330	VDO GRANDE	**75200950**
Ind. liv. IVECO 99484165 daily 2000 eurocargo	350	VDO GRANDE	**75200940**

Tappo antifurto gasolio

75240800	Tappo antifurto gasolio diametro 105 mm

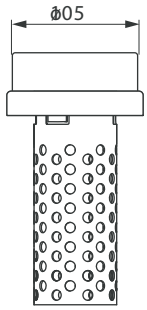

00000000	Tappo antifurto gasolio diametro 80 mm SCANIA serie A

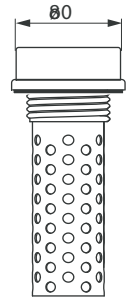

00000000	Tappo antifurto gasolio diametro 80 mm a baionetta

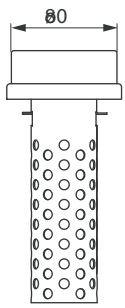

00000000	Tappo antifurto gasolio diametro 80 mm filetto interno

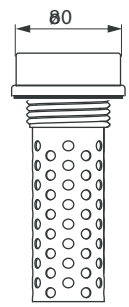

Tappi serbatoio

Cod. 75235670
Tappo tipo originale con chiusura a vite
(passo grosso) completo di 2 chiavi
o copritoppa per serbatoi in plastica.
Omologato CEE

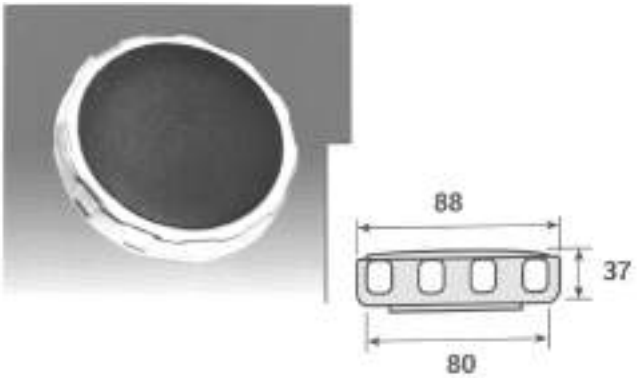

Cod. 75238677
Tappo tipo originale con innesto a baionetta,
senza chiavi per serbatoi in metallo o plastica.
Omologato CEE

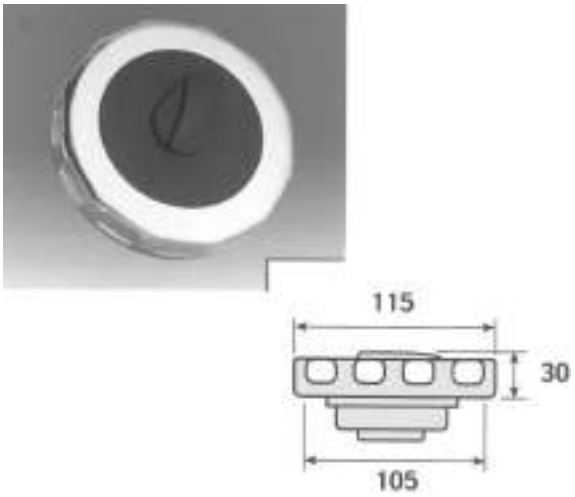

Cod. 75240670
Tappo tipo originale in metallo e plastica
con innesto a baionetta, complato di 2 chiavi
e copritoppa, per serbatoi in metallo o plastica.
Omologato CEE

Tappi serbatoio

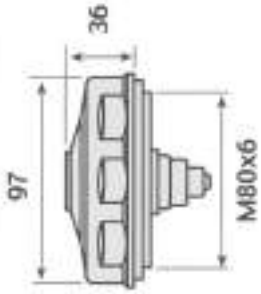

Cod. 75239670
Tappo tipo originale di serie dal 1984, in metallo e plastica, innesto a baionetta, completo di 2 chiavi o copritoppa per serbatoi in metallo o plastica.
Omologato CEE

Serbatoi olio

Capacità Lt.	Dimensioni mm					Spessore	Codice
	A	B	C	AS	SC		
15	220	250	300	1"	¾"	20/10	75900015
20	220	275	350	1"	¾"	20/10	75900020
25	220	300	400	1"	¾"	20/10	75900025
36	220	400	400	1"	¾"	20/10	75900036
45	220	450	450	1"½	1"	20/10	75900045
65	220	450	650	1"½	1"	20/10	75900065
96	220	550	800	1"½	1"	20/10	75900096
110	220	550	900	1"½	1"	20/10	75900110
140	220	550	1100	1"½	1"	25/10	75900140
200	340	600	1000	1"½	1"	30/10	75900200
220	310	600	1180	1"½	1"	30/10	75900220

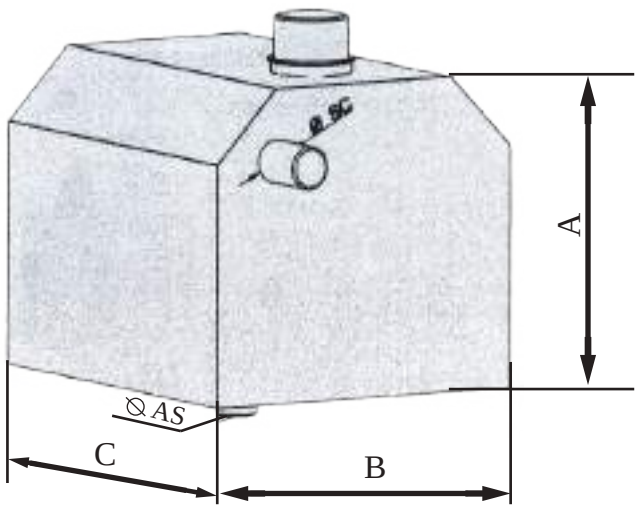

PORFIRI®
SNC
LAVORAZIONE LAMIERE
COMPONENTI VEICOLI INDUSTRIALI

GRUPPO 80

Centinature

Via Toscana, 28/B - 62020 Colbuccaro di Corridonia (Mc) - Tel. 0733.20 38 93 - Fax 0733.20 42 24
e-mail: porfiri.magazzino@alice.it - web site: www.porfirisnc.com

Centinature scorrevoli Edscha

Centinatura scorrevole con guide in alluminio ad alta resistenza
per tetti di larghezza da 2450 a 2550 mm
e lunghezza da 6000 a 13600 mm.

Kit composto da:
- guide in alluminio
- archi centrali in acciaio zincato in numero variabile
- compassi solleva-telo in numero variabile
- carrello posteriore con traversa
- carrucole per telo laterale in numero variabile
- carrelli per ancoraggio montanti in numero variabile
- mantovana in gomma in lunghezza variabile
- asta di manovra apertura-chiusura zincata
- kit fissaggio guide in alluminio

Centinature scorrevoli Edscha

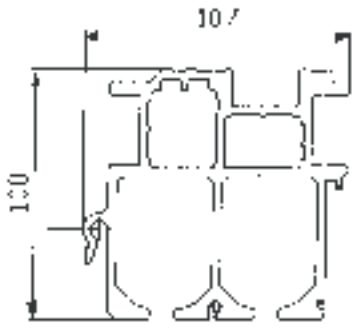

Guida in alluminio bassa peso 6,4 kg/m

Articolo Quantità 2 pz.	Lunghezza mm	Guida
80076012	6600	Curvata
80076013	7600	Curvata
80076014	8600	Curvata
80076016	10000	Curvata
80076017	13600	Curvata

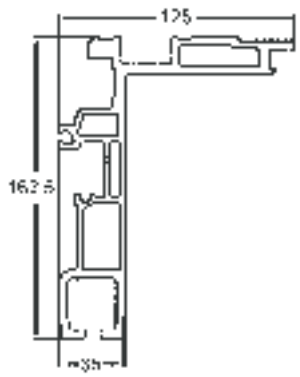

Guida in alluminio media peso 6,27 kg/m
permette di aumentare la capacità di carico interno

Articolo Quantità 2 pz.	Lunghezza mm	Guida
80076044	6600	Curvata
80076045	7600	Curvata
80076046	8600	Curvata
80076048	10000	Curvata
80076049	13600	Curvata

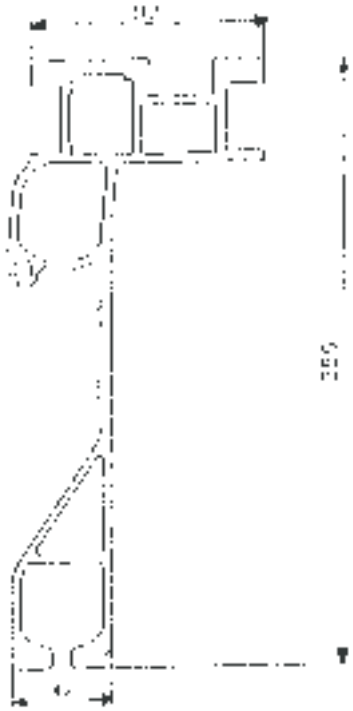

Guida in alluminio alta peso 9,05 kg/m
permette di aumentare la capacità di carico interno

Articolo Quantità 2 pz.	Lunghezza mm	Guida
80076018	6600	Diritta
80076019	7600	Diritta
80076020	8600	Diritta
80076022	10000	Diritta
80076023	13600	Diritta

Centinature scorrevoli Edscha

Kit complessivo parte scorrevole

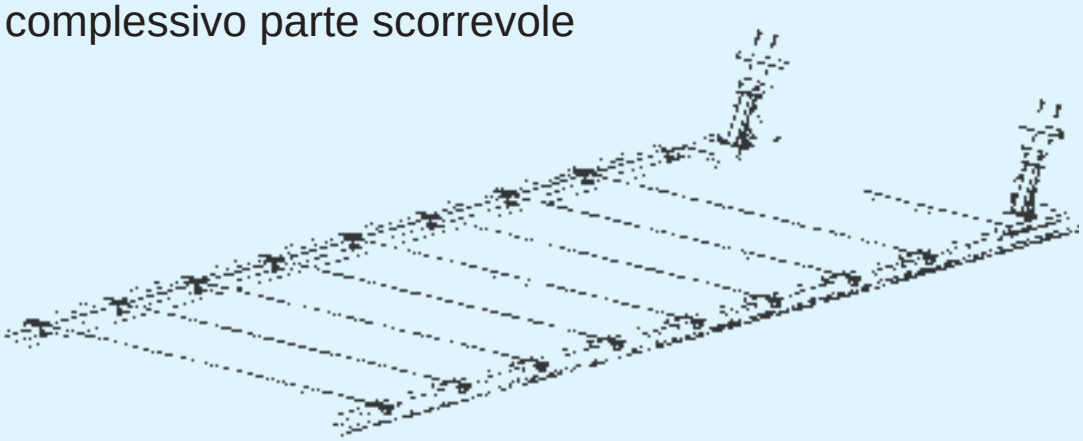

Articolo	Lunghezza mm	Carrelli piantone n.	Carrucole telo n.	Guaina gomma mt.	Trave
80076000	6000	2	26	13	Bassa
80076002	7000	2	28	15	Bassa
80076004	8000	4	32	17	Bassa
80076006	9000	4	36	19	Bassa
80076008	10000	4	38	21	Bassa
80076010	13600	6	52	28	Bassa
80076050	6000	2	26	13	Media
80076051	7000	2	28	15	Media
80076052	8000	4	32	17	Media
80076053	9000	4	36	19	Media
80076054	10000	4	38	21	Media
80076055	13600	6	52	28	Media
80076001	6000	2	26	13	Alta
80076003	7000	2	28	15	Alta
80076005	8000	4	32	17	Alta
80076007	9000	4	36	19	Alta
80076009	10000	4	38	21	Alta
80076011	13600	6	52	28	Alta

Per ordinare una centinatura scorrevole bisogna specificare:
- la lunghezza cassone (montante anteriore-montante posteriore, esterno-esterno);
- la larghezza cassone (montante laterale dx-monante laterale sx, esterno-esterno);
- tipo di guida in alluminio.

Centinature scorrevoli Edscha

Cod.	Descrizione
80076024	Carrello per supporto piantone (trave bassa)

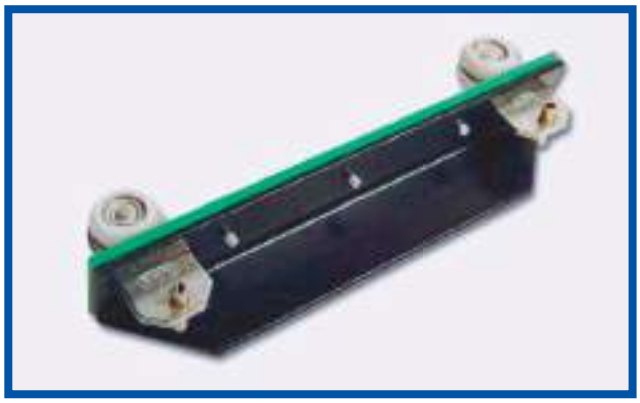

Cod.	Descrizione
80076123	Carrucola per carrello piantone

Cod.	Descrizione
80076026	Carrello per supporto piantone snodato

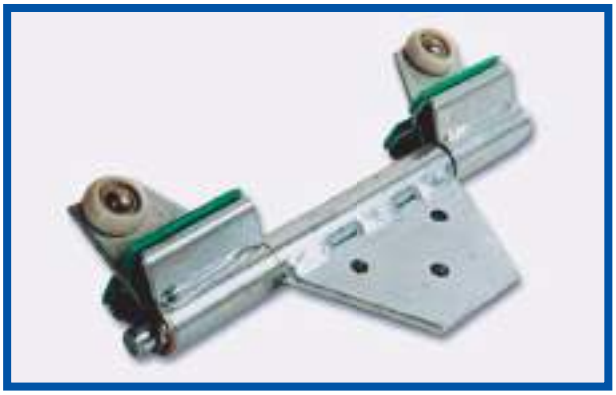

Cod.	Descrizione
80076027	Carrucola per per telo piana trave H. 255

Centinature scorrevoli Edscha

Cod.	Descrizione
80076028	Carrucola per telo sagomata trave H. 100

Cod.	Descrizione
80076146	Carrucola telo per trave H. 162,5

Cod.	Descrizione
80076127	Carrucola telo per trave H. 255

Cod.	Descrizione
80076127	Vista laterale

Centinature scorrevoli Edscha

Cod.	Descrizione
80076034	Carrello posteriore di chiusura per trave H. 100 - H. 255 con compassi in plastica
80076143	Carrello posteriore di chiusura per trave H. 100 - H. 255 con compassi in acciaio
80076144	Carrello posteriore di chiusura per trave H. 162,5

Cod.	Descrizione
80076035	Traversa posteriore per vincolo porta posteriore
80076137	Cinghia verde per comando apertura

Centinature scorrevoli Edscha

Cod.	Descrizione
80076036	Braccio di sollevamento traversa posteriore dx
80076037	Braccio di sollevamento traversa posteriore sx

Cod.	Descrizione
80076134	Braccio di sollevamento traversa posteriore dx
80076135	Braccio di sollevamento traversa posteriore sx

Centinature scorrevoli Edscha

Cod.	Descrizione
80076039	Complessivo bloccaggio carro posteriore trave H. 100

Cod.	Descrizione
80076056	Complessivo bloccaggio carro posteriore trave H. 255

Cod.	Descrizione
80076132	Fermo carro posteriore per trave H. 255 dx
80076133	Fermo carro posteriore per trave H. 255 sx

Cod.	Descrizione
80076131	Fermo carro posteriore per trave H.100

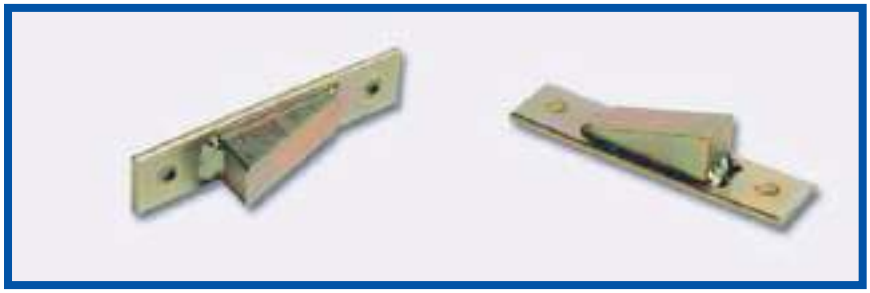

Cod.	Descrizione
80076118	Chiavistello per carro posteriore

Centinature scorrevoli Edscha

Cod.	Descrizione
80076038	Molla a gas per braccio di sollevamento interasse fori 205 mm - spinta kg. 70

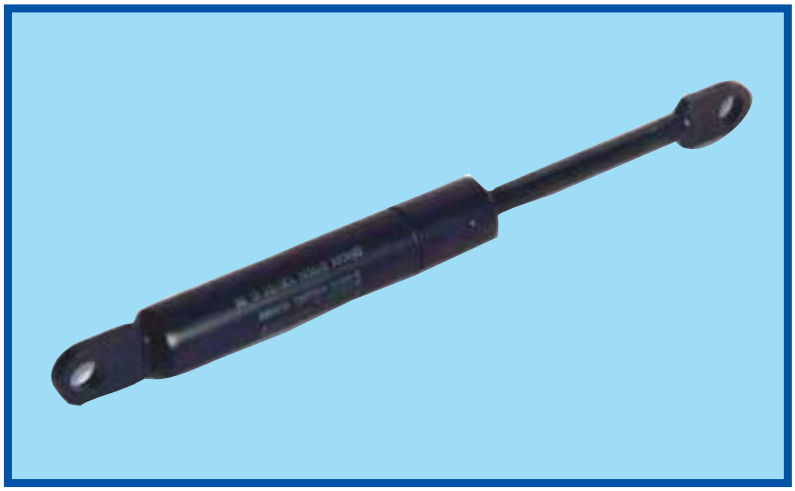

Cod.	Descrizione
80076029	Guaina PVC grigio per trave H.100 - H.255

Cod.	Descrizione
80076130	Guaina PVC grigio per trave H.162,5

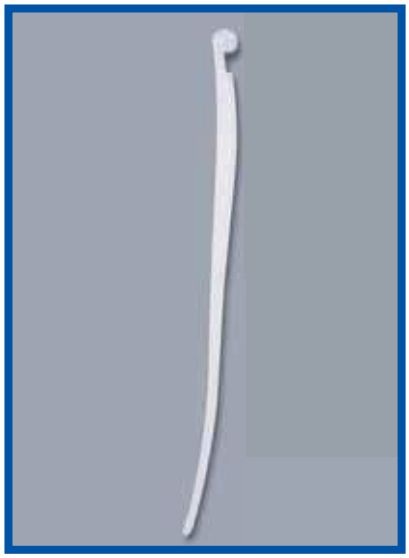

H.120

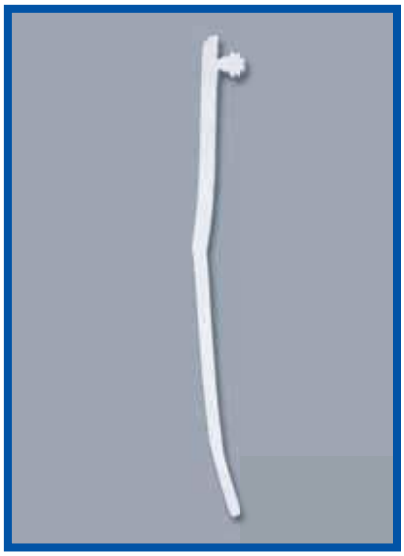

H.130

Cod.	Descrizione
80076040	Profilo acciaio inox anti usura carro posteriore

Cod.	Descrizione
80076041	Tubo guida carro posteriore

Centinature scorrevoli Edscha

Cod.	Descrizione
80076139	Compasso in PVC 380 mm
80076138	Compasso in PVC 570 mm
80076030	Compasso in PVC 670 mm

Cod.	Descrizione
80076129	Piastrina PVC per fissaggio compasso

Cod.	Descrizione
80076140	Compasso in acciaio 568 DX
80076141	Compasso in acciaio 568 SX

Cod.	Descrizione
80076142	Carrello di scorrimento per compassi in acciaio

Centinature scorrevoli Edscha

Cod.	Descrizione
80076031	Carello intermedio di scorrimento per compassi PVC

Cod.	Descrizione
80076145	Carrello intermedio di scorrimento per trave H. 162,5

Cod.	Descrizione
80076032	Cuscinetto per carrello (intermedio e posteriore)

Cod.	Descrizione
80076033	Traversa intermedia in acciaio zincato

Cod.	Descrizione
80076042	Asta manovra apertura chiusura telescopica

Cod.	Descrizione
80076043	Kit di montaggio per trave H. 100

Guida alluminio ad alta resistenza per lunghezza da 6000 a 13600 mm.

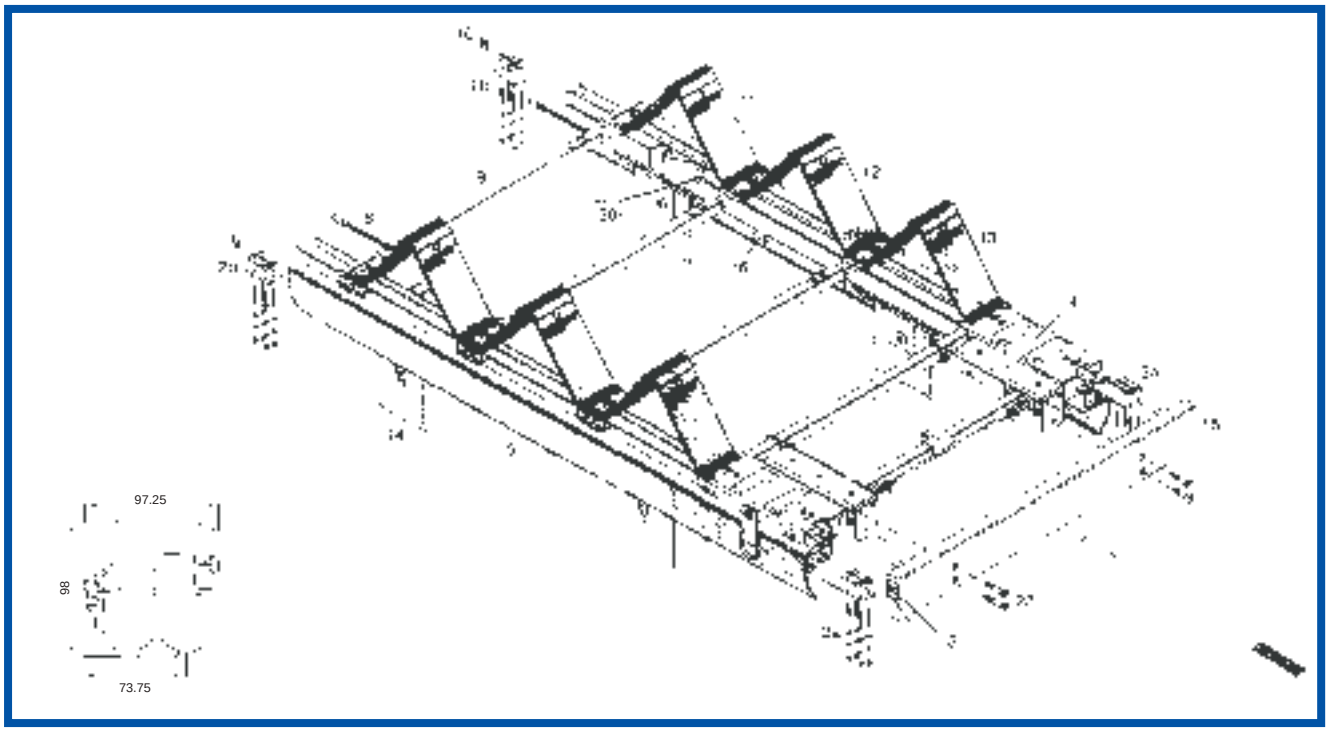

N.	DESCRIZIONE
1	Asta di manovra apertura / chiusura
2a	Kit di montaggio posteriore
2b	Kit di montaggio anteriore
3	Piastrina fermatelo acciaio inox posteriore
4	Carro posteriore scorrevole
5	Guaina telone
8	Catenella fine corsa
9	Traversino intermedio di scorrimento
10	Piastrina fermatelo acciaio inox anteriore
11	Compasso PVC L = 400 mm.
12	Compasso PVC L = 600 mm.
13	Compasso PVC L = 700 mm.
14	Carrello con piastra per piantone scorrevole
15	Traversa porta posteriore
16	Carrucola telo
20	Blocco ferma carro posteriore
22	Vite fissaggio traversa posteriore

Guida in alluminio peso 6,5 kg/m

Articolo	Lunghezza mm	Guida
80076057	6600	Curvata
80076058	7600	Curvata
80076124	8000	Curvata
80076059	8600	Curvata
80076125	9000	Curvata
80076060	10000	Curvata
80076061	13600	Curvata

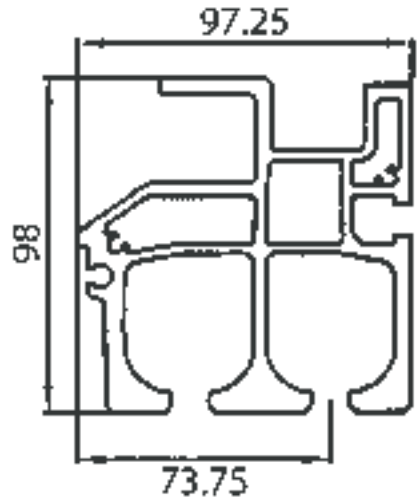

Articolo	Lunghezza mm	Carrelli piantone N.	Carrucole telo N.	Guaina gomma mt.
80076067	6000	2	24	13
80076153	6500	2	26	14
80076068	7000	2	28	15
80076154	7500	2	30	16
80076069	8000	2	32	17
80076155	8500	4	34	18
80076070	9000	4	36	19
80076156	9500	4	38	20
80076071	10000	4	38	21
80076072	13600	6	52	28

Kit complessivo parte scorrevole

Per ordinare una centinatura scorrevole bisogna specificare:
- la lunghezza cassone (montante anteriore - montante posteriore, esterno - esterno)
- la larghezza cassone (montante laterale dx - montante laterale sx, esterno - esterno)
- tipo di guida in alluminio

Cod.	Descrizione
80076080	Carrello piantone in alluminio

Cod.	Descrizione
80076082	Complemento carrello piantone zincato

Cod.	Descrizione
80076084	Carrucola telo zincata con cuscinetti a sfera

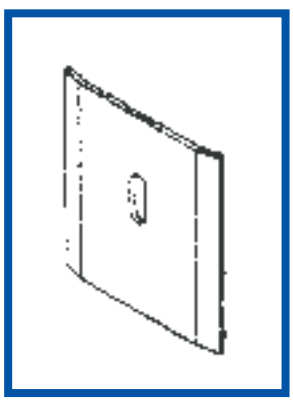

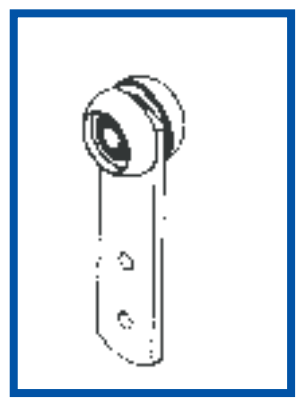

Componenti montaggio trave H. = 100 mm.

Cod.	Descrizione
80076086	Kit montaggio guide alluminio

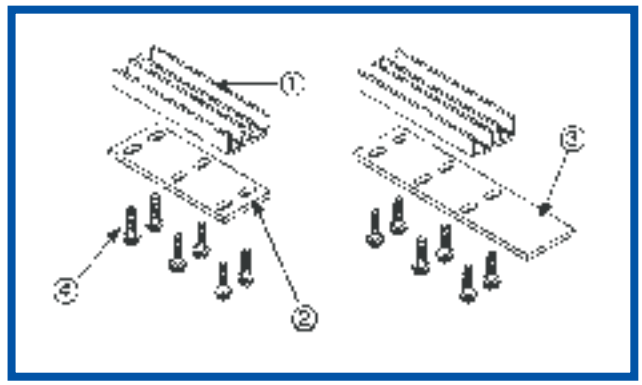

N°	Descrizione	Quantità
1	Staffa zincata	8
2	Piastra anteriore grezza	2
3	Piastra posteriore grezza	2
4	Vite zincata	24

Cod.	Descrizione
80076097	Kit accessori montaggio

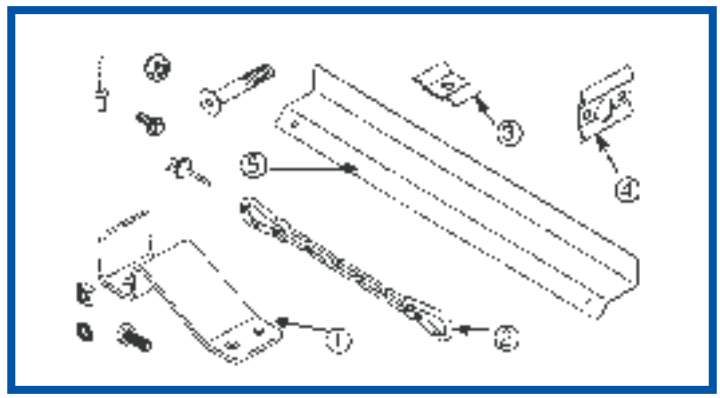

N°	Descrizione	Quantità	Codice
1	Blocco ferma carro posteriore zincato	4	**80076109**
2	Catenella fine corsa zincata	2	**80076110**
3	Piastrina ferma telo anteriore inox	2	
4	Piastrina ferma telo posteriore inox	2	
5	Profilo antiusura inox	2	**80076108**

Trave H. = 100 mm

Cod.	Descrizione
80076095	Traversa intermedia tetto fisso registrabile(fornita assemblata L=2550 mm)

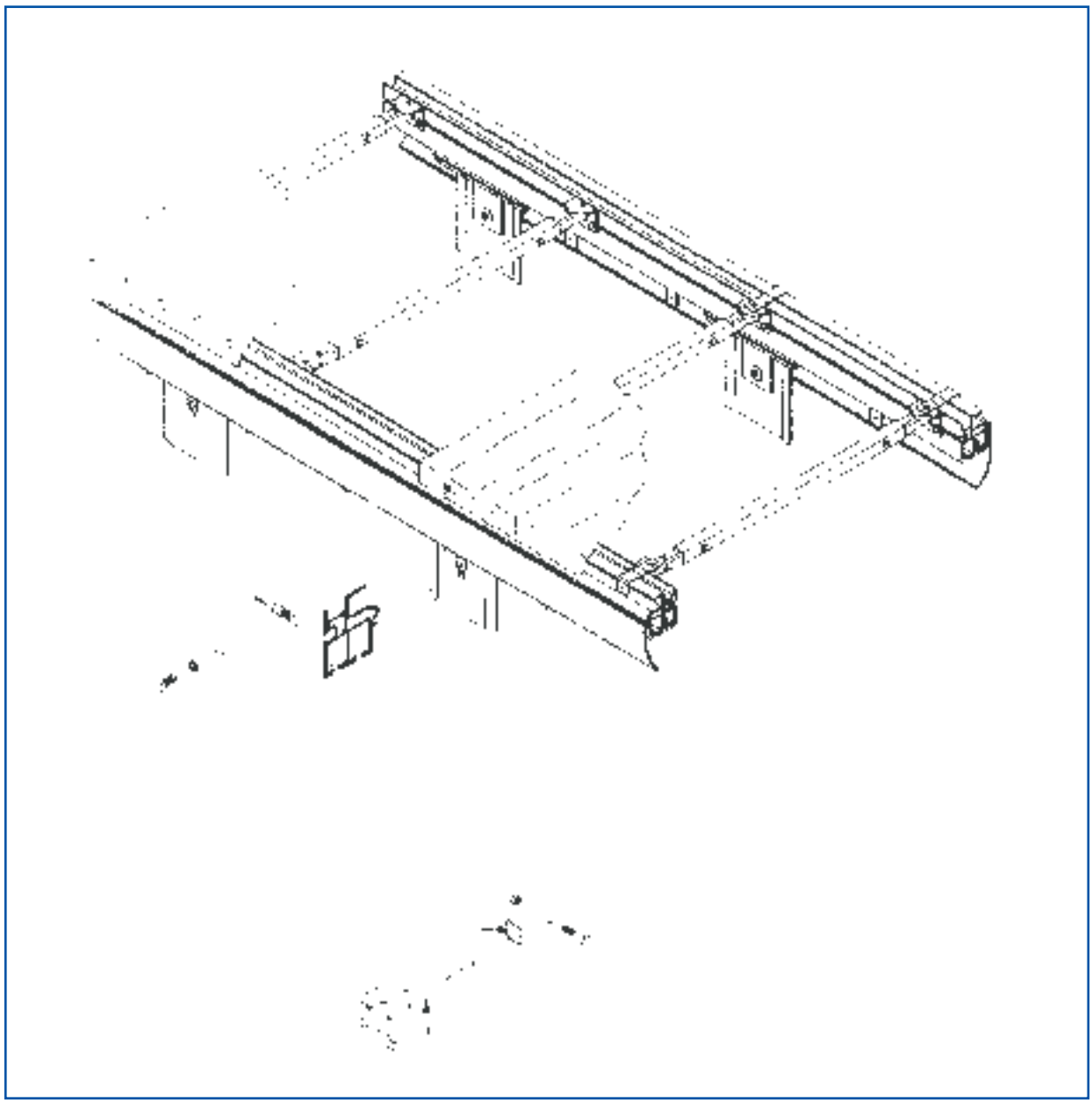

Guida alluminio ad alta resistenza per lunghezza da 6000 a 13600 mm.

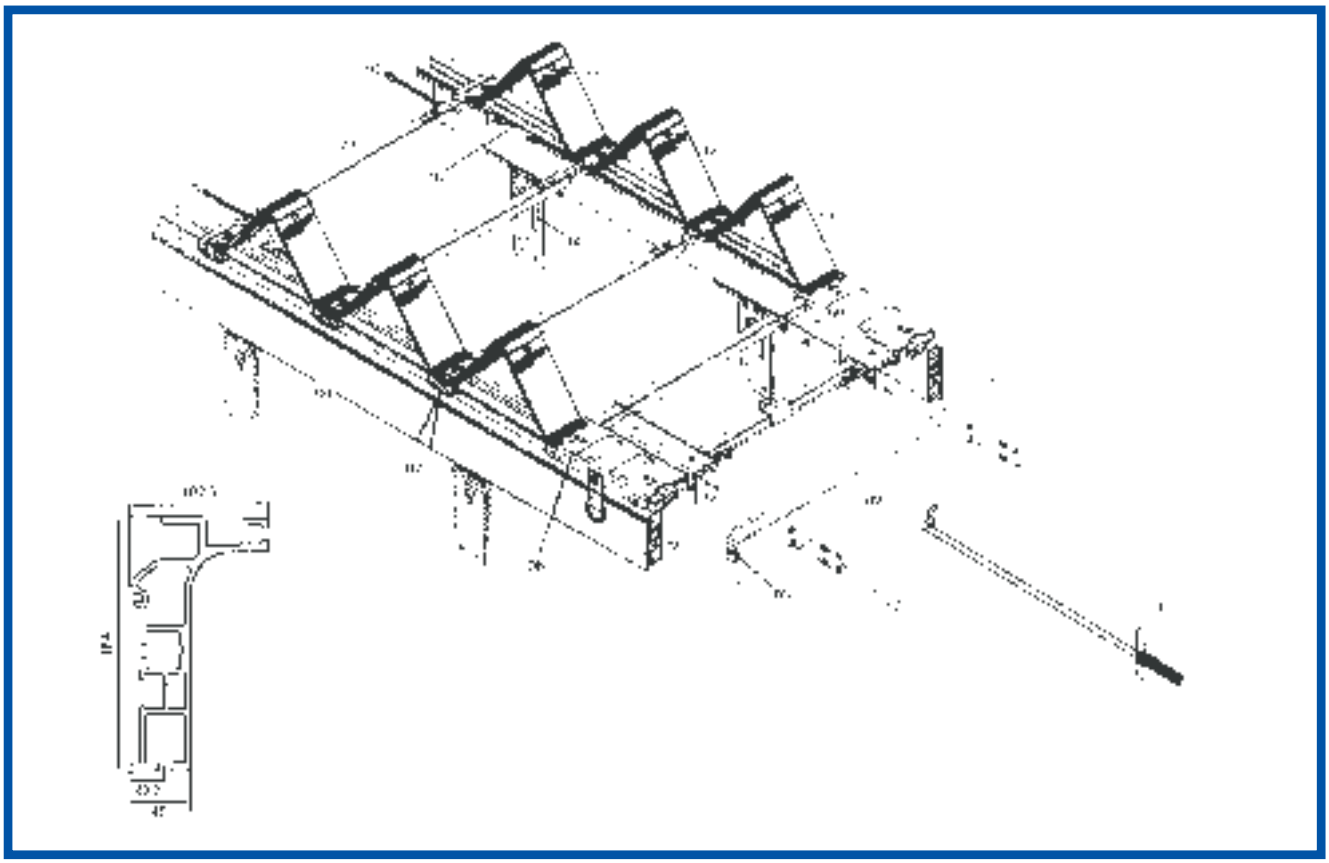

N.	DESCRIZIONE
1	Asta di manovra apertura / chiusura
2	Traversa porta posteriore
3	Piastrina fermatelo acciaio inox posteriore
4	Guaina telone
5	Guiana alluminio
6	Carro posteriore scorrevole
7	Complemento carrello piantone
8	Traversino intermedio di scorrimento
9	Compasso PVC L = 400 mm.
10	Compasso PVC L = 600 mm.
11	Compasso PVC L = 700 mm.
12	Carrello con piastra per piantone scorrevole
13	Traversa porta posteriore
14	Carrello piantone scorrevole
15	Blocco ferma carro posteriore
16	Vite fissaggio traversa posteriore

Guida in alluminio peso 6,5 kg/m

Articolo	Lunghezza mm	Guida
80076062	6600	Curvata
80076063	7600	Curvata
80076064	8600	Curvata
80076115	8600	Curvata
80076065	9600	Curvata
80076066	10000	Curvata

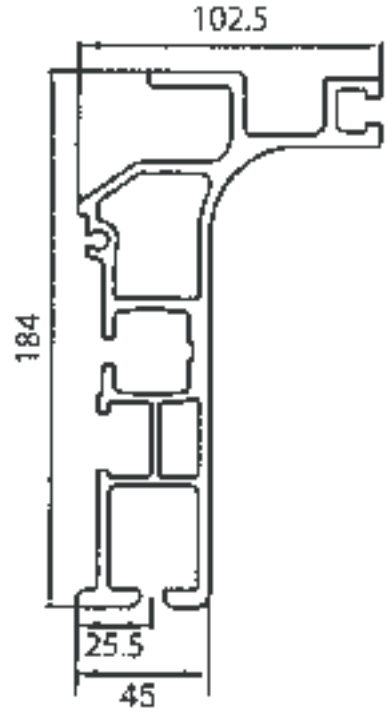

Articolo	Lunghezza mm	Carrelli piantone N.	Carrucole telo N.	Guaina gomma mt.
80076073	6000	2	24	13
80076157	6500	2	26	14
80076074	7000	2	28	15
80076158	7500	2	30	16
80076075	8000	2	32	17
80076159	8500	4	34	18
80076076	9000	4	36	19
80076160	9500	4	38	20
80076077	10000	4	38	21
80076078	13600	6	52	28

Kit complessivo parte scorrevole

Per ordinare una centinatura scorrevole bisogna specificare:
- la lunghezza cassone (montante anteriore - montante posteriore, esterno - esterno)
- la larghezza cassone (montante laterale dx - montante laterale sx, esterno - esterno)
- tipo di guida in alluminio

Cod.	Descrizione
80076081	Carrello piantone in alluminio

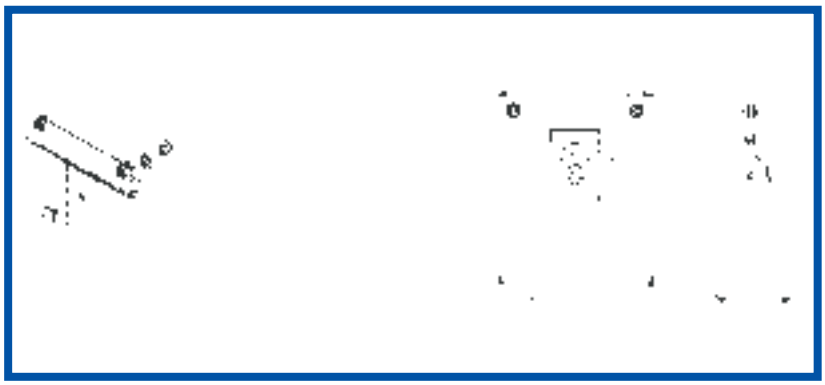

Cod.	Descrizione
80076083	Complemento carrello piantone zincato

Cod.	Descrizione
80076085	Carrucola telo zincata con cuscinetti a sfera (fornita con piastrina in PVC)

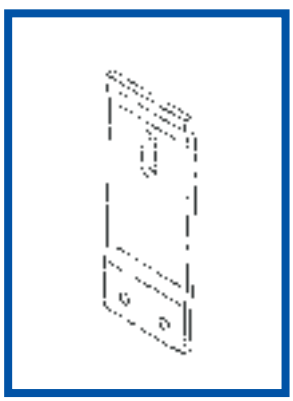

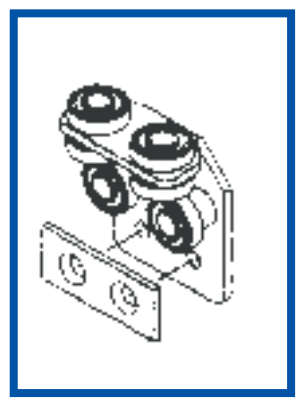

Componenti montaggio trave H. = 183 mm.

Cod.	Descrizione
80076087	Kit montaggio guide alluminio

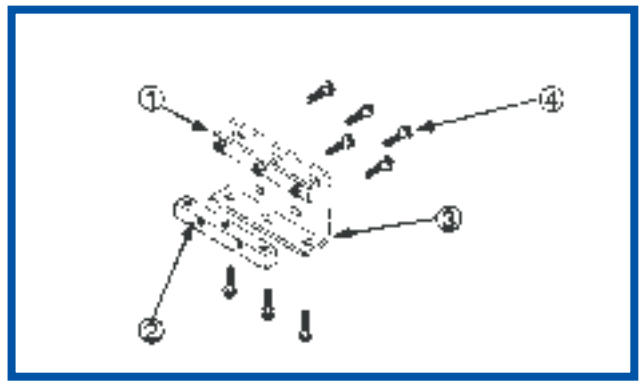

N°	Descrizione	Quantità
1	Staffa zincata	4
2	Staffa zincata	4
3	Staffa zincata	4
4	Vite zincata	32

Cod.	Descrizione
80076098	Kit accessori montaggio

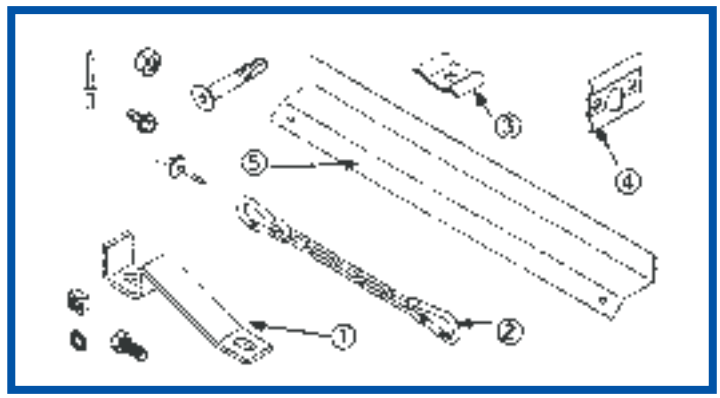

N°	Descrizione	Quantità	Codice
1	Blocco ferma carro posteriore zincato	4	80076111
2	Catenella fine corsa zincata	2	80076110
3	Piastrina ferma telo anteriore inox	2	
4	Piastrina ferma telo posteriore inox	2	
5	Profilo antiusura inox	2	80076108

Trave H. = 183 mm

Cod.	Descrizione
80076096	Traversa intermedia tetto fisso registrabile(fornita assemblata L=2550 mm)

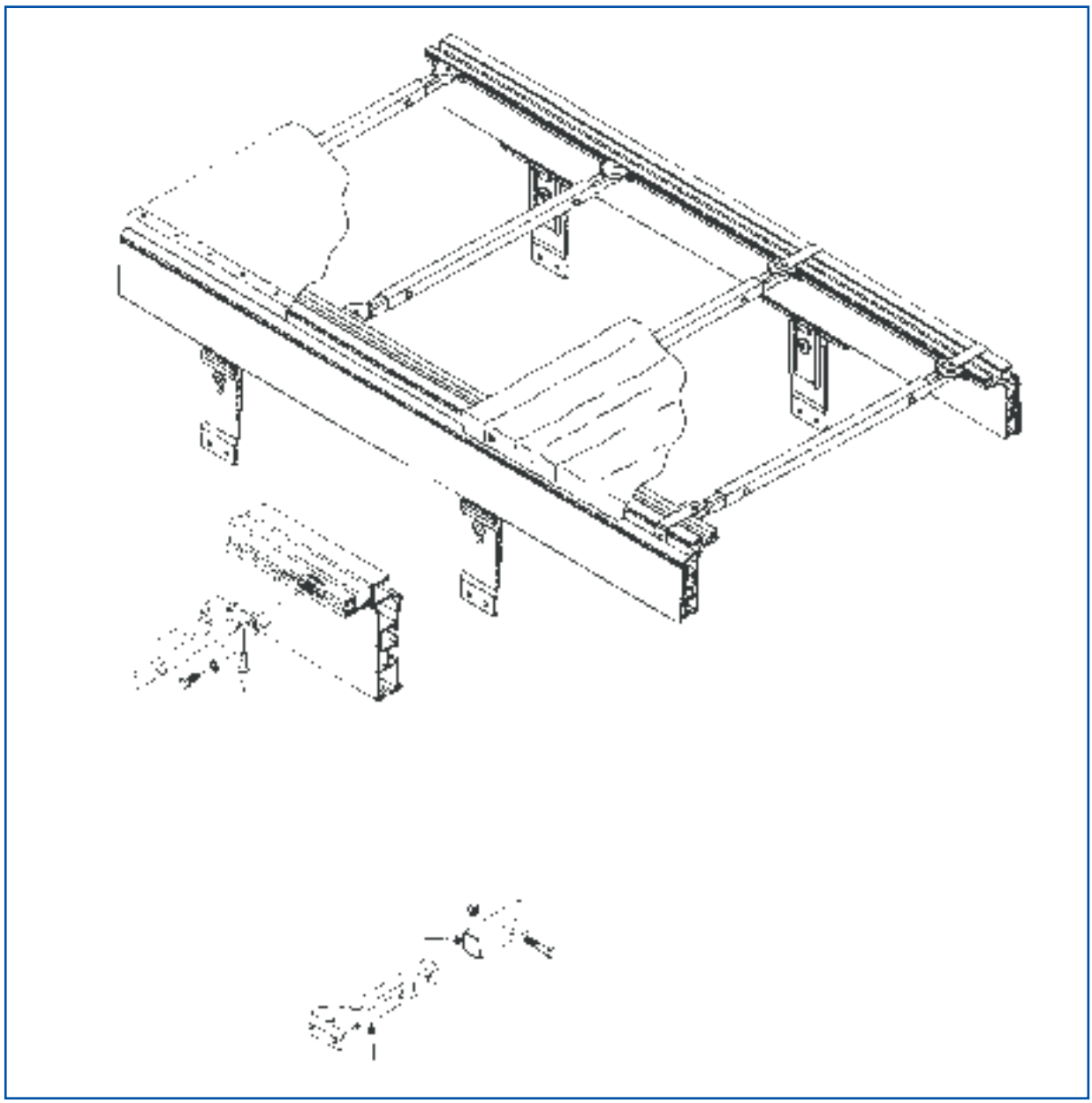

Centinature scorrevoli Sesam

Cod.	Descrizione
80076090	Traversa intermedia con carrelli (fornita assemblata L=2550 mm)
80076106	Traversa intermediasenza carrello L=2185mm

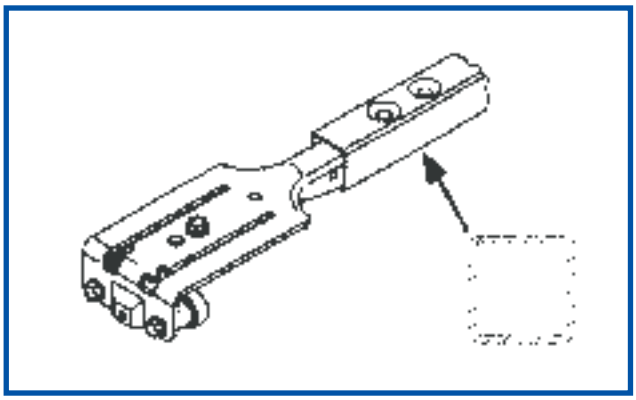

Cod.	Descrizione
80076101	Carrello intermedio di scorrimento

Cod.	Descrizione
80076103	Cuscinetto superiore in teflon per carrello intermedio

Cod.	Descrizione
80076102	Cuscinetto laterale in teflon per carrello intermedio

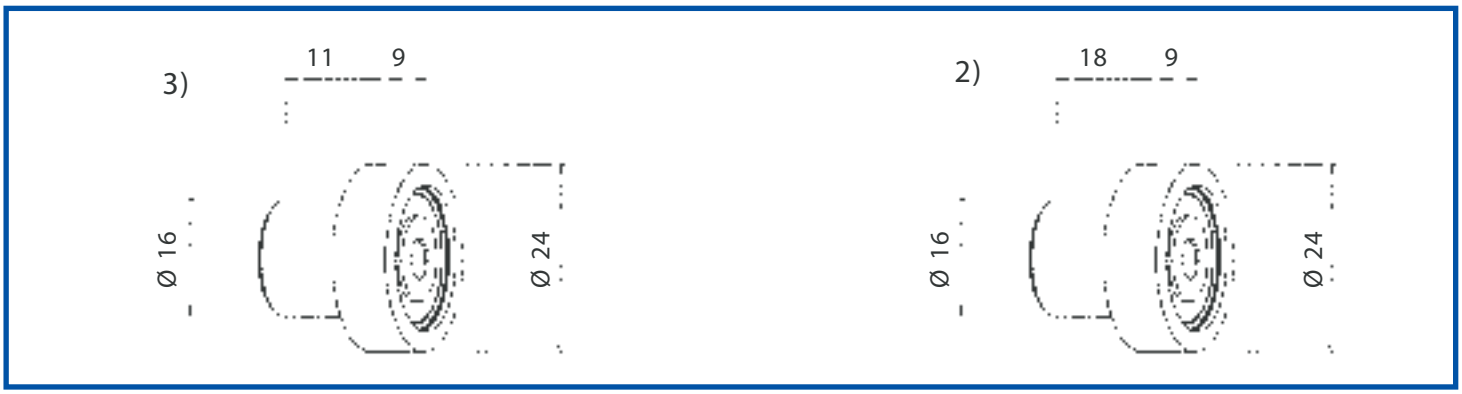

Centinature scorrevoli Sesam

Cod.	Descrizione
80076091	Compasso pieghevole in PVC ad innesto L = 692 mm.
80076092	Compasso pieghevole in PVC ad innesto L =592 mm.
80076164	Compasso pieghevole in PVC ad innesto L = 492 mm.
80076093	Compasso pieghevole in PVC ad innesto L = 392 mm.
80076113	Compasso pieghevole in PVC a rivettare L = 592 mm.
80076114	Compasso pieghevole in PVC a rivettare L = 392 mm.

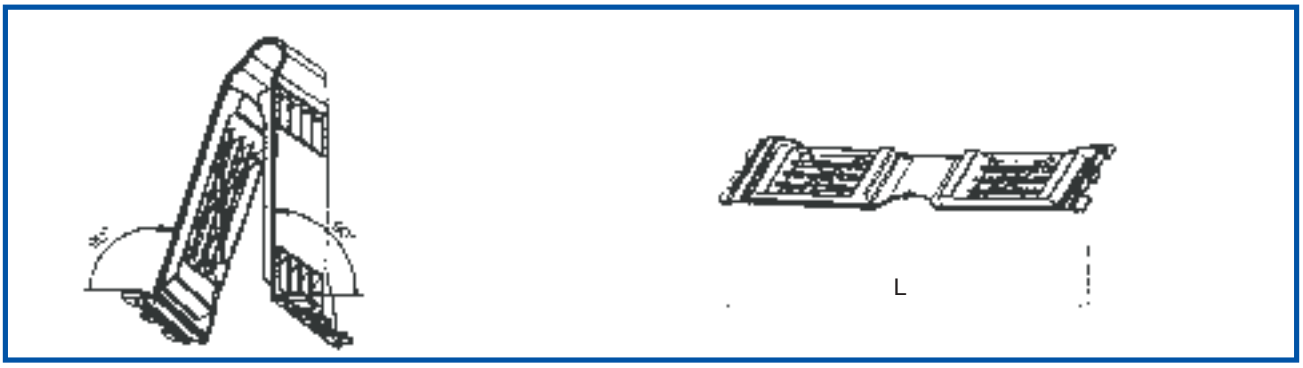

Cod.	Descrizione
80076079	Guaina esterna protettiva per telo scorrevole II^{a} serie nera

Cod.	Descrizione
80076128	Guaina esterna protettiva per telo scorrevole I^{a} serie nera

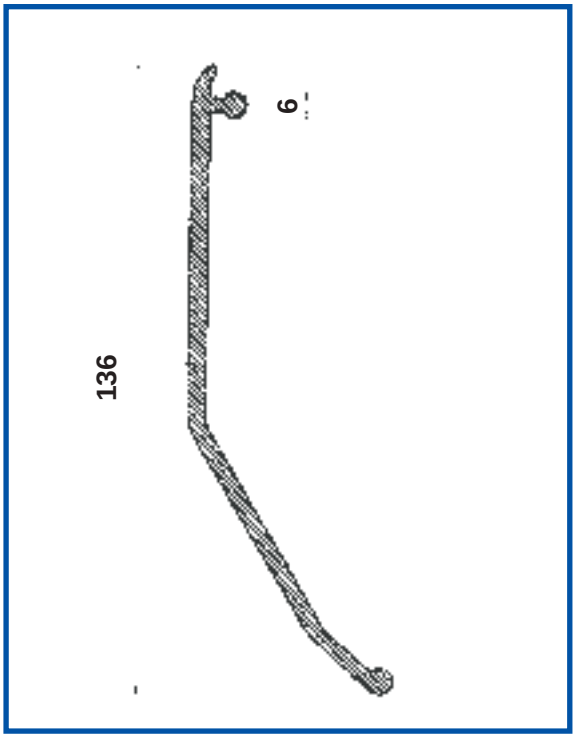

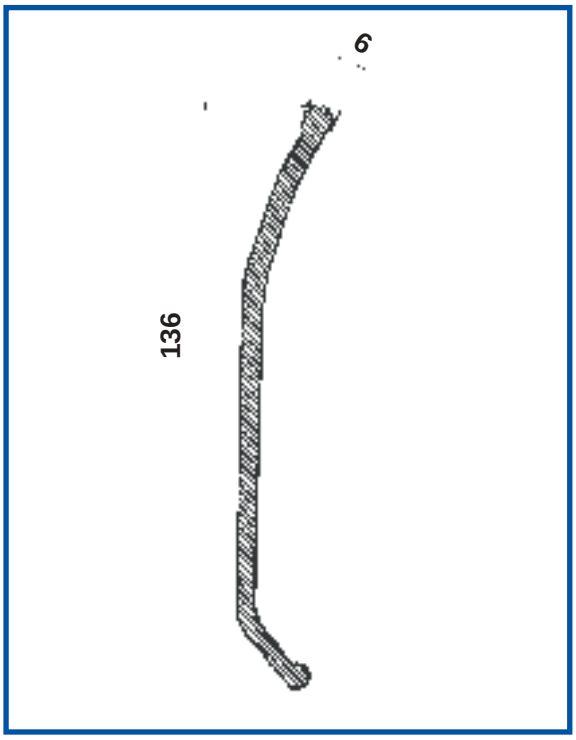

Centinature scorrevoli Sesam

Cod.	Descrizione
80076088	Carro posteriore di chiusura L = 2550 mm.

Cod.	Descrizione
80076148	Carro posteriore di chiusura L = 2500 mm.

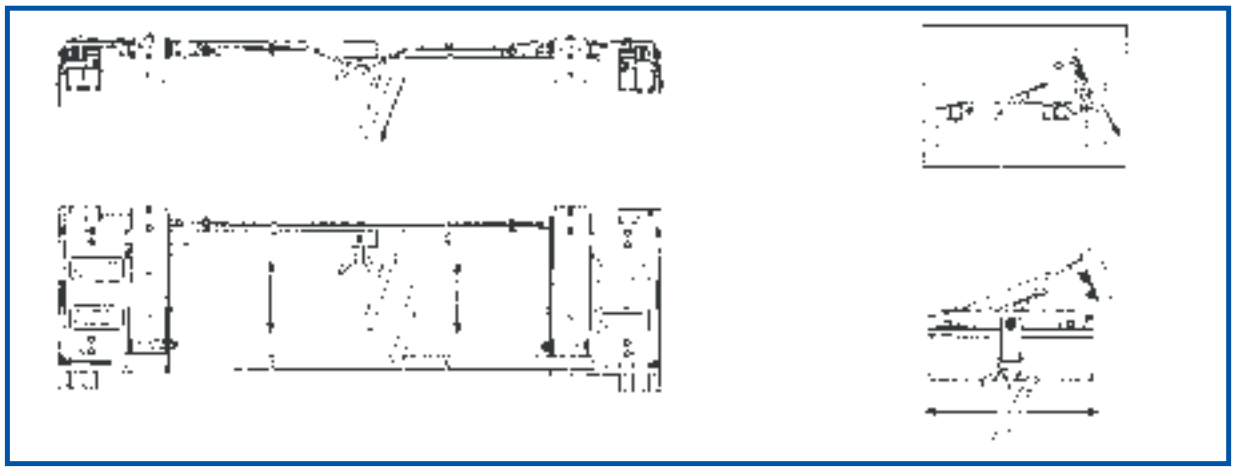

Cod.	Descrizione
80076107	Molla a gas kg 60 L.= 155 mm

Cod.	
80076126	Molla a gas kg 40 L.= 145 mm

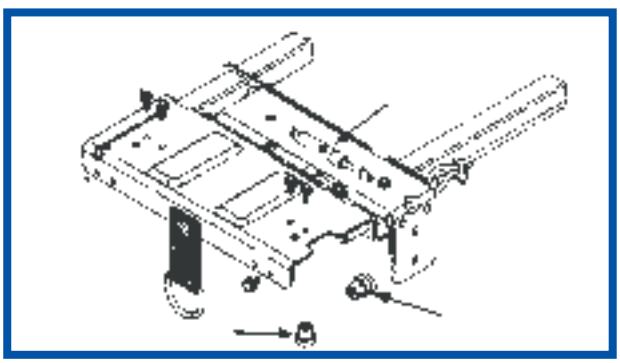

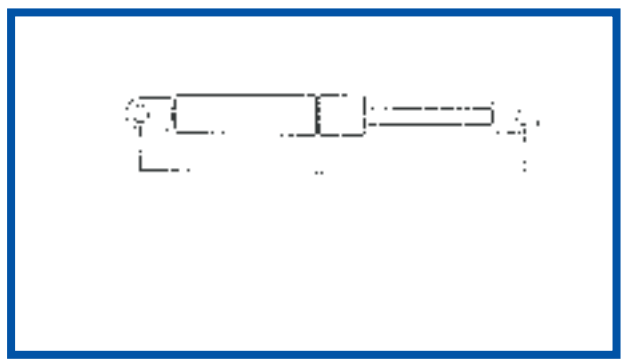

Cod.	Descrizione
80076105	Cuscinetto superiore in acciaio per carro post.

Cod.	Descrizione
80076104	Cuscinetto laterale in acciaio per carro post.

Centinature scorrevoli Sesam

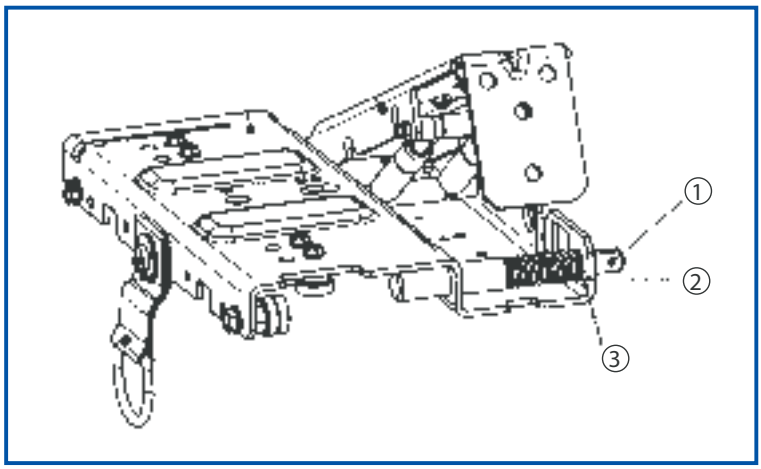

Cod.	Descrizione
80076120	(1) Perno carro posteriore
80076121	(2) Molla perno carro posteriore
80076122	(3) Seeger fermo molla

Cod.	Descrizione
80076100	Carro postreiore di chiusura Iª serie

Cod.	
80076099	Kit bracci di sollevamento traversa posteriore

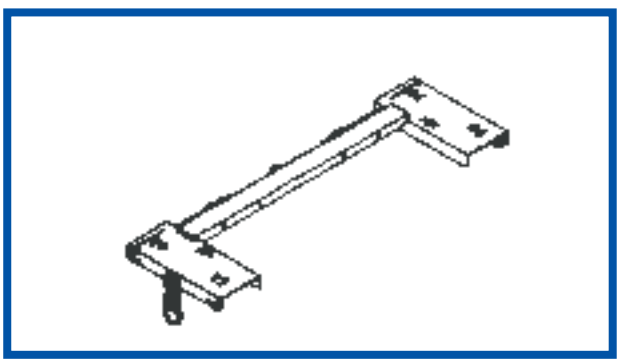

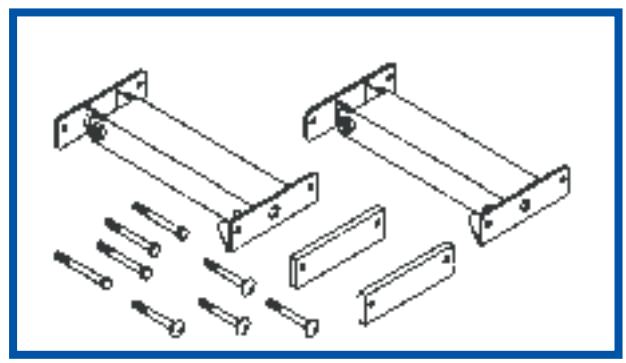

Cod.	Descrizione
80076089	Traversa posteriore L = 2550 mm
80076089	Traversa posteriore L = 2500 mm 120 x 40
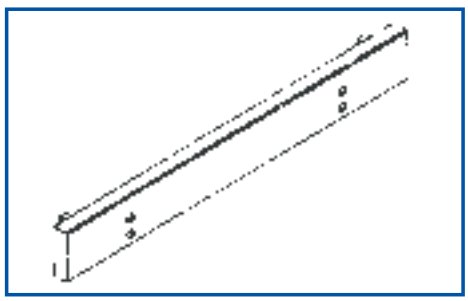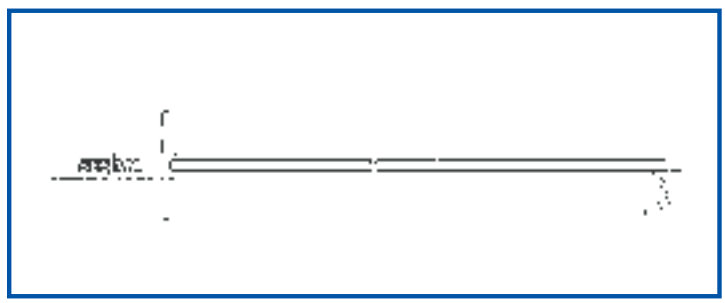
Cod.	Descrizione
80076094	Asta di manovra